ID Vilnius

Statinio projekto pavadinimas

VIEŠOSIOS ERDVĖS IR AUTOMOBILIŲ STOVĖJIMO AIKŠTELIŲ, TIES NAUGARDUKO G., 47, VILNIUJE, NAUJOS STATYBOS IR VYTENIO G., (UNIK. NR.,4400-5692-2368) ŠALIGATVIO IR ĮVAŽOS TIES TVARKOMA TERITORIJA KAPITALINIO REMONTO PROJEKTAS

Statinio projekto Nr.

VP 23-73

Statytojas (užsakovas)	**VILNIAUS MIESTO SAVIVALDYBĖ** Konstitucijos pr. 3, LT-09601, Vilnius, tel. (8-5) 211 2000. Kodas Juridinių asmenų registre 111109233
Projektuotojas	**UAB „ID VILNIUS“** Lvivo g. 25-102, LT-09320 Vilnius, tel. +370 601 31184. Kodas Juridinių asmenų registre 123615345
Statinio (statinių) pavadinimas	**VIEŠOSIOS ERDVĖS IR AUTOMOBILIŲ STOVĖJIMO AIKŠTELIŲ, TIES NAUGARDUKO G., 47, VILNIUJE, NAUJOS STATYBOS IR VYTENIO G., (UNIK. NR.,4400-5692-2368) ŠALIGATVIO IR ĮVAŽOS TIES TVARKOMA TERITORIJA KAPITALINIO REMONTO PROJEKTAS**
Statinio (statinių) adresas (statybos vieta)	**NAUGARDUKO G.**
Kultūros vertybių registro duomenys	**VILNIAUS SENAMIESTIS, VIZUALINĖS APSAUGOS POZONIS** **Unikalus objekto kodas 16073**
Statybos rūšis	**NAUJA STATYBA, KAPITALINIS REMONTAS**
Statinio kategorija	**NEYPATINGASIS STATINYS**
Statinio naudojimo paskirtis	**KITI INŽINERINIAI STATINIAI, INŽINERINIAI TINKLAI**
Statinio projekto etapas	**TECHNINIS PROJEKTAS**
Statinio projekto dalis	**ELEKTROTECHNIKA. TINKLŲ IŠKĖLIMO DALIS**
Bylos (segtuvo) žymuo	**EI**
Bylos (segtuvo) laidos žymuo	**0**
Bylos (segtuvo) išleidimo data	**2024-09**

Pasirašančių asmenų pareigos:	*Vardai, pavardės, kiti būtini duomenys:*
Direktorė	L.E.P. PAULIUS SAMOŠKA
Projekto vadovas (-ė)	VIKTORIJA BOGDANOVIENĖ KVALIFIKACIJOS ATESTATO NR. A 1592
Projekto dalies vadovas	VAIDAS KISIELIUS KVALIFIKACIJOSATESTATO NR. 24990

PROJEKTO NUMERIS	ETAPAS	METAI
VP-23-73-00-TP-EI	TP	2024

UAB „ID VILNIUS“
Lvivo g. 25-102, LT-09320 Vilnius, tel. +370 601 31184.

KILNOJAMŲJŲ ELEKTROS ENERGETIKOS OBJEKTŲ IR ĮRENGINIŲ ĮRENGIMO PROJEKTAS

OBJEKTAS: VIEŠOSIOS ERDVĖS IR AUTOMOBILIŲ STOVĖJIMO AIKŠTELIŲ, TIES NAUGARDUKO G., 47, VILNIUJE, NAUJOS STATYBOS IR VYTENIO G., (UNIK. NR.,4400-5692-2368) ŠALIGATVIO IR ĮVAŽOS TIES TVARKOMA TERITORIJA KAPITALINIO REMONTO PROJEKTAS

OBJEKTO VIETA: NAUGARDUKO G. VILNIUS, VILNIAUS M. SAV.

ETAPAS: TECHNINIS PROJEKTAS

STATYBOS RŪŠIS: NAUJA STATYBA, KAPITALINIS REMONTAS

INVESTICINIS NUMERIS: E2N14A5542

UŽSAKOVAS: VILNIAUS MIESTO SAVIVALDYBĖ
Konstitucijos pr. 3, LT-09601, Vilnius, tel. (8-5) 211 2000.

PAREIGOS	V. PAVARDĖ	PARAŠAS	DATA
PDV	VAIDAS KISIELIUS At. Nr. 24990		2024-10

Tel. Nr. +370 610 04545
El. paštas vaidas.kisielius@IDVilnius.lt
UAB ID Vilnius
Lvivo g. 25-102, Vilnius

STATINIO PROJEKTO SUDĖTIES ŽINIARAŠTIS

Eil. Nr.	Bylos žymuo	Laida	Bylos pavadinimas	Pastabos
1.	VP-23-73-00-TP-BD	0	Bendroji dalis.	
2.	VP-23-73-00-TP-SP	0	Sklypo sutvarkymo dalis.	
3.	VP-23-73-00-TP-SA/SK	0	Architektūrinė ir konstrukcinė dalis.	
4.	VP-23-73-00-TP-VN	0	Vandentiekio ir nuotekų šalinimo dalis.	
5.	VP-23-73-00-TP-GA	0	Elektrotechnika. Gatvės apšvietimo dalis.	
6.	**VP-23-73-00-TP-EI**	**0**	**Elektrotechnika. Tinklų iškėlimo dalis**	
7.	VP-23-73-00-TP-Ž	0	Želdinių dalis.	
8.	VP-23-73-00-TP-KS	0	Statybos skaičiuojamosios kainos nustatymo dalis.	

Dokumento žymuo	Lapų sk.	Laida	Dokumento pavadinimas	Pastabos
VP 23-73-00-TP-E-TIT	1	0	Antraštinis lapas	1
VP 23-73-00-TP-E-PS	1	0	Projekto sudėties žiniaraštis	2
VP 23-73-00-TP-E-PDS	1	0	Projekto dalies dokumentų sudėties žiniaraštis	3
VP 23-73-00-TP-E-TER	1	0	Techniniai-ekonominiai rodikliai (projekto dalies bendrieji rodikliai)	5
VP 23-73-00-TP-E-PPL	1	0	Projektui pritarimų lentelė	6
VP 23-73-00-TP-E-AR	6	0	Aiškinamasis raštas	7-12
			PRIEDAI	*13*
ISK23-78876	*2*		*Elektros tinklų ir įrenginių perkėlimo (rekonstravimo) sąlygos, 2023-10-12*	*14-15*
VP 23-73-00-TP-E-ND	2	0	Normatyvinių dokumentų sąrašas	16-17
VP 23-73-00-TP-E-ĮTĮ	1	0	Įtakos skirstomajam tinklui vertinimas	18
			BRĖŽINIAI	19
VP 23-73-00-TP-E-BR-01	1	0	SUVESTINIS INŽINERINIŲ TINKLŲ PLANAS (elektros tinklų iškėlimas) M 1:500	20
			Dangų planas su elektros tinklais M 1:500	21
VP 23-73-00-TP-E-BR-02	1	0	Projektuojamų tinklų principinė schema	22
VP 23-73-00-TP-E-BR-03	1	0	Projektuojamų el. tinklų struktūrinė schema	23
VP 23-73-00-TP-E-KML	1	0	Kabelių montavimo lentelė	24
VP 23-73-00-TP-E-SŽ	4	0	Sąnaudų kiekių žiniaraštis	25-28
PRITARIMAI PROJEKTUI				
			Kultūros paveldo departamento prie kultūros ministerijos Vilniaus teritorinio skyriaus pritarimas.	29-31
			Užsakovo pritarimas projekto sprendiniams	32-33
			ESO Dujjos sutikimas	34-35
			Dėl sutikimo tiesti susisiekimo komunikacijas, inžinerinius tinklus ir statyti jiems funkcionuoti būtinus statinius, įrengti Plokščiuosius horizontalius inžinerinius statinius valstybinėje Žemėje	36-39
			VMSA tinklai raudonosiose gatvių linijose	40-41
			Topo nuotrauka	42-50
			Sąmatiniai skaičiavimai	Atskiru failu

0	2024-02	Statybos leidimui			
LAIDA	DATA	LAIDOS STATUSAS, KEITIMO PRIEŽASTIS (JEI TAIKOMA)			
PROJEKTUOTOJAS		KVALIFIKACIJĄ PATVIRTINANČIO DOKUMENTO NR.	PAREIGOS	VARDAS, PAVARDĖ	PARAŠAS
ID Vilnius		A 1592	SPV	Viktorija Bogdanovienė	
		24990	SPDV	Vaidas Kisielius	

Techniniai rodikliai

Pavadinimas	Mato vnt.	Kiekis	Pastabos
Inžineriniai tinklai			
Bendras kiekvienos paskirties inžinerinių tinklų ilgis:	km	0,488	
Kiekvienos paskirties inžinerinių tinklų ilgis:			
Požeminės dalies 10 kV 0,4 kV	km km	0,183 0,305	
Antžeminės dalies 10 kV 0,4 kV	km km	0,008 0,024	
Inžinerinių tinklų apsaugos zonos plotis	m	2	
Elektros tinklų laidininkų skaičius ir skerspjūvis: 10 kV 0,4 kV	mm² mm²	3x120 3x1x240 4x150 4x95 4x70	
Įrenginiai Transformatorinė	kompl.	-	

SUVESTINIS STATYBOS KAINOS APSKAIČIAVIMAS

Išlaidų aprašymas	Kaina, (EUR)			
	Statybos montavimo darbai	Įrenginiai	Kitos išlaidos	Iš viso (su PVM)
Lauko elektros tinklai	35198.90			35198.90
0,4 kV tinklo iškėlimas	14648.26			14648.26
10 kV tinklo iškėlimas	20550.64			20550.64
Išpildomoji toponuotrauka el. tinklai			265.00	265.00
Trasos nužymėjimas			392.00	392.00
Užsakovo rezervas 5.00 %			1792.80	1792.80
Viso				37648.70

0	2024-02	Statybos leidimui			
LAIDA	DATA	LAIDOS STATUSAS, KEITIMO PRIEŽASTIS (JEI TAIKOMA)			
PROJEKTUOTOJAS		KVALIFIKACIJĄ PATVIRTINANČIO DOKUMENTO NR.	PAREIGOS	VARDAS, PAVARDĖ	PARAŠAS
ID Vilnius		A 1592	SPV	Viktorija Bogdanovienė	
		24990	SPDV	Vaidas Kisielius	

Eil. Nr.	Pritarimas	Nuorašas	Data
1.	AB „Vilniaus šilumos tinklai“	**Šilumos tinklų apsaugos zonoje dirbti galima tik gavus tinklų priežiūros komandos (TPK) raštišką leidimą ir išsikvietus TPK atstovus (Elektrinės g. 2, tel. 266 7088). Norint gauti leidimą reikia el. p. info@chc.lt pateikti suderintą projektą ir VMS išduotą kasimo leidimą. Vykdant darbus uždaru būdu - atsikasti ties šilumos tinklais ir patikslinti jų altitudes.** **AB Vilniaus šilumos tinklai** **TPPK inžinierius** **Suderinta** 2024-07-01 **Reg. Nr.** 176587 **Susikirtimai su E1, E2, E4**	2024 07 01
2.	Vilniaus miesto savivaldybės administracija, INŽINERINIŲ STATINIŲ PROJEKTŲ IR PROJEKTINIŲ PASIŪLYMŲ VERTINIMO DARBO GRUPĖ	Pridedamas protokolo išrašas- 2024-04-30 Nr. A16- A16-585//24(2.1.99E-ARC)	2024 04 30
3.	AB ESO	„peržiūrėta“ Prieš darbus išsikviesti AB "Energijos skirstymo operatorius" atstovą esamų tinklų nužymėjimui. Tinklų vietos ir gylio tikslinimui atlikti kontrolines atkasas. Užtikrinti esamų kabelių apsaugojimą nuo mechaninių pažeidimų darbų metu.	2024 08 30
4.	AB Telia Lietuva	**Telia Lietuva, AB požeminių ryšių linijų vieta** **SUDERINTA** Prieš 3 paras iki darbų pradžios būtina paimti raštišką sutikimą žemės kasimo darbams El. p.: [redacted]telia.lt Digitally signed by [redacted] Date: 2024.09.27 07:38:49 +03'00'	2024 09 27
5.	AB ESO dujos	Pasirašyta kvalifikuotu elektroniniu parašu [redacted] Data: 2024-11-13 09:56:22 GMT+2 Patvirtinta AB „Energijos skirstymo operatorius“ Registracijos Nr. P113476 Šiaur	2024 11 13
6.	Vilniaus miesto savivaldybės administracija. Žemės tvarkymo ir administravimo skyrius,	Pridedamas pritarimas Nr. A690-/24(2.14.1.36E-ŽEM)	2024 11
7.	Kultūros paveldo departamento prie kultūros ministerijos Vilniaus teritorinio skyriaus derinimas. Gerda Mockevičė, Vedėjas, Vilniaus teritorinis skyrius	Dokumentas 2024-06-20 Nr. (12.8-V E)2V-1354	2024-06-20
8.	UAB Vilniaus apšvietimas	UAB „Vilniaus apšvietimas“ PERŽIŪRĖTA 2024-08-27 NR-54-24 Projektų derinimo inžinierius [redacted] Pastabos: iki statybos darbų pradžios pateikti visų suinteresuotų institucijų pritarimus.	2024-08-27

9.	VMSA tinklai raudonosiose gatvių linijose	2024-09-27 Nr. A367-1528/24(2.9.4.14E-ARC)	2024-09-27

DETALŪS METADUOMENYS	
Dokumento sudarytojas (-ai)	Vilniaus miesto savivaldybė 188710061, Konstitucijos pr. 3, LT-09601, Vilnius
Dokumento pavadinimas (antraštė)	DĖL RAŠTIŠKO PRITARIMO SUPROJEKTUOTIEMS STATINIAMS
Dokumento registracijos data ir numeris	2024-09-27 Nr. A367-1528/24(2.9.4.14E-ARC)
Dokumento gavimo data ir dokumento gavimo registracijos numeris	–
Dokumento specifikacijos identifikavimo žymuo	ADOC-V1.0
Parašo paskirtis	Pasirašymas
Parašą sukūrusio asmens vardas, pavardė ir pareigos	Rita Usonienė, Architektūros skyriaus vyriausioji specialistė, Architektūros skyrius
Sertifikatas išduotas	RITA USONIENĖ LT
Parašo sukūrimo data ir laikas	2024-09-27 07:21:35 (GMT+03:00)

0	2024-02	Statybos leidimui		
LAIDA	DATA	LAIDOS STATUSAS, KEITIMO PRIEŽASTIS (JEI TAIKOMA)		
PROJEKTUOTOJAS		KVALIFIKACIJĄ PATVIRTINANČIO DOKUMENTO NR.	PAREIGOS	VARDAS, PAVARDĖ	PARAŠAS
ID Vilnius		A 1592	SPV	Viktorija Bogdanovienė	
		24990	SPDV	Vaidas Kisielius	

Projekto derinimo lentelė

Investicinis numeris:	E2N14A5542
Projekto pavadinimas:	Kabelio perkėlimas į kitą vietą
Objekto adresas:	Naugarduko g. 47, Vilnius, Vilniaus m. sav.
Projektuotojas/Rangovas:	SĮ Vilniaus planas
Projekto numeris:	VP-23-73-00-TP-EI
Projekto tipas:	Techninis projektas
Darbų rūšis:	Iškėlimas
Administracinis rajonas:	Vilniaus m.
Regionas:	Vilniaus

Eil.	Pareigos	Vardas Pavardė	Data	Veiksmas
1	Projektų derinimo vadovas	Laima Linkevičienė	2024-12-17	Patvirtinta

Projektas patvirtintas:	2024-12-17 23:49
Projekto derinimo lentelė sugeneruota:	2024-12-18 09:07
Projekto derinimo lentelę sugeneravo:	Vaidas Kisielius

AIŠKINAMASIS RAŠTAS

NORMATYVINIAI, KITI DOKUMENTAI IR DUOMENYS

Projektas atliktas pagal AB „Energijos skirstymo operatorius“ parengtas elektros tinklų ir įrenginių perkėlimo (rekonstravimo) sąlygas Nr. ISK24-A5542 (2024-11-15) ir normatyvinius dokumentus.

Rangovas privalo vadovautis ne tik aukščiau išvardintais, bet ir visais kitais su šios projekto dalies įgyvendinimu susijusiais teisės aktais, taip pat jų naujausiais pakeitimais bei papildymais. Informaciją apie teisės aktus ir jų pakeitimus galima rasti Teisės aktų registre (TAR), internete adresu: https://www.e-tar.lt/.

Projekte priimti sprendimai nepažeidžia trečiųjų asmenų interesų, nurodytų “Statybos įstatymo” 6 straipsnyje.

KOMPIUTERINĖS PROGRAMOS, KURIOMIS PARENGTA ŠI PROJEKTO DALIS:

Eil. Nr.	Gamintojas	Programos pavadinimas
1.	Autodesk	AutoCAD Civil 3D
2.	Microsoft	Office 365 Enterprise E3
3.	Sąmata	Sistela

PROJEKTINIAI SPRENDINIAI:

Kadangi esamos kabelinės linijos pasisuka po projektuojamomis asfalto dangos aikštelėmis, numatoma šias 0,4 kV ir 10 kV kabelinių linijų atkarpas perkloti kitomis trasomis.

10 kV kabelinių linijų atkarpų perkėlimas:

Numatomas trijų 10 kV KL atkarpų perklojimas kitomis trasomis. Vienos iš KL numatomas tik 11 m intarpas, o 128 metrų atkarpoje perklojama esama KL, kuri yra neseniai sumontuota. Šis 11 m ilgio intarpas montuojamas dviejų movų pagalba. Kiti du intarpai montuojami nuo greta stovinčios MT-321, sumontuojant galines movas prijungimui, o kituose intarpų galuose montuojant pereinamąsias jungiamąsias movas.

Grąžtai TP (12) - MT-2730 (101); (Al 3x1 x 240 mm²); Keičiamo intarpo ilgis – 11 m. (+128 m esamos KL perklojimas)
MT-321 (1) - TR-294 (102); (ASB x 185 mm²); Keičiamo intarpo ilgis – 90 m.
MT-321 (3) - TR-315 (4); (AAB x 120 mm²); Keičiamo intarpo ilgis – 90 m.

0,4 kV kabelinių linijų atkarpų perkėlimas:

Numatomas šešių 0,4 kV KL atkarpų perklojimas kitomis trasomis. Šešių KL intarpų pradžia, greta stovinčios MT- 321 ž. j. skyde. O septintasis intarpas numatomas montuoti jungiamųjų movų pagalba iš abiejų pusių:

MT-321 (3) - KS-138 (2); (ASB x 95 mm²); Keičiamo intarpo ilgis – 38 m.
MT-321 (4) - KS-141 (1); (ASB x 95 mm²); Keičiamo intarpo ilgis – 68 m.
MT-321 (6) - PP-139 (1); (A2XY-J; 50 mm²); Keičiamo intarpo ilgis – 36 m.
MT-321 (7) - PP-139 (2); (A2XY-J; 50 mm²); Keičiamo intarpo ilgis – 36 m.
MT-321 (8) - PP-140 (1); (A2XY-J; 95 mm²); Keičiamo intarpo ilgis – 37 m.
MT-321 (5) - PP-3769 (2); (AAŠv x 120 mm²); Keičiamo intarpo ilgis – 114 m.

Naujus kabelinius intarpus numatoma tiesti, pagal plane pateiktas koordinates. Kabeliniai intarpai, kabelinių skerspjūvio plotas, ilgis, pateikti kabelių montavimo lentelėje.

Kadangi kabelinių intarpų ilgis nesikečia ir kabelinių linijų skerspjūvis nemažėja, įtaka tinklui nėra vertinama.

Visi darbai numatyti tik įrengiamos aikštelės darbų vykdymo ribose, kur atlikus šioje projekto dalyje numatytus darbus, numatomas tik grunto sutankinimas ir išlyginimas iškastų tranšėjų vietose, o dangų atstatymas šioje projekto dalyje nėra numatomas.

KL kertant esamas inžinerinių tinklų trasas laikytis EĮĮT nurodytų atstumų, kabelius kloti vamzdžiuose.

Klojant KL ryšių, dujotiekių, elektros, vandentiekio, šilumos tinklų ir kitų inžinerinių tinklų apsauginėje zonoje, kasimo darbus atlikti tik rankiniu būdu, dalyvaujant AB Telia, AB „ESO“, UAB “Vilniaus vandenys“ „Vilniaus energija“ ir kitus inžinerinius tinklus eksploatuojančių įmonių atsakingiems atstovams esamų tinklų vietos sutikslinimui.

STATYBOS DARBŲ STATYBVIETĖJE SAUGOS, SVEIKATOS IR HIGIENOS REIKALAVIMAI

Vykdydami statybos darbus, turi vadovautis: Darboviečių įrengimo statybvietėse nuostatais; Darbo įrenginių naudojimo bendraisiais nuostatai; Darbuotojų aprūpinimo asmeninėmis apsauginėmis priemonėmis nuostatais; Saugos ir sveikatos apsaugos ženklų naudojimo nuostatais, kitais galiojančiais darbų saugos ir sveikatos teisės aktais, techniniais reglamentais, standartais, metodiniais nurodymais.

Rangovas pradėti statinio statybos darbus gali tik parengęs darbų technologijos projektą, kuriame turi būti numatyti darbuotojų saugai ir sveikatai užtikrinti sprendimai.

Kai statant dirbs daugiau nei viena įmonė, paskirti saugos ir sveikatos darbe koordinatorių, kuris privalo:

- parengti arba pavesti parengti planą asmenims, turintiems teisę rengti saugos ir sveikatos darbe priemonių planus statybvietėms, kuriame būtina nustatyti taikomus saugos ir sveikatos darbe reikalavimus, ten kur reikia, atsižvelgti ir į statybvietėje vykdomą gamybinę veiklą;
- be to, šiame plane privalo būti numatytos specialios saugos ir sveikatos darbe priemonės darbams, nurodytiems "Darboviečių įrengimo statybvietėse nuostatuose", patvirtintuose Lietuvos Respublikos socialinės apsaugos ir darbo ministrės ir Lietuvos respublikos aplinkos ministro 2008 m. sausio 15 d. įsakymu Nr. A1-22/D1-34 (Žin. 2008, Nr.10-362).

Prieš statybos darbų pradžią statybvietėje turi būti nustatytos pavojingos zonos, kuriose nuolat veikia arba gali atsirasti rizikos veiksniai.

Pavojingos zonos, kuriuose nuolat veikia pavojingi ir/arba kenksmingi veiksniai, turi būti aptvertos apsauginiais aptvarais, kad kliudytų žmonėms, neturintiems teisę patekti į tokias zonas.

Vykdant žemės darbus gyvenviečių teritorijoje, duobės, tranšėjos ir kitos iškasos tose vietose, kur vyksta transporto ar pėsčiųjų judėjimas, turi būti aptvertos pagal nustatytus reikalavimus.

Perėjimo vietose per iškasas turi būti ne siauresni kaip 1 m. perėjimo tilteliai su aptvarais, apsaugančiais nuo kritimo.

Šuliniai, šurfai ir kitos panašios iškasos turi būti uždengti dangčiais, skydais ar aptverti. Iškasos šlaite pastebėti rieduliai ir akmenys bei atsiskyrę grunto sluoksniai turi būti pašalinti. Natūralaus drėgnumo gruntuose, jei nėra gruntinio vandens ir požeminių statinių, kasti iškasas su vertikaliomis sienomis be sutvirtinimų leidžiama ne giliau, kaip:

1,0 m - piltiniuose, smėlio ir žvyro gruntuose;
1,25 m - priesmėlio gruntuose;
1,50 m - priemolio ar molio gruntuose.

Pristatomų kopėčių matmenys turi būti tokie, kad darbuotojas galėtų dirbti stovėdamas ant pakopos, esančios ne mažesniu kaip 1 m atstumu iki kopėčių viršaus. Leidžiama naudoti ne ilgesnes kaip 5 m pristatomas medines kopėčias. Dirbant ant pristatomų kopėčių aukščiau kaip 1,3 m, reikia naudoti saugos diržą, pritvirtintą prie pastato konstrukcijos arba kopėčių, jeigu šios patikimai pritvirtintos prie pastato konstrukcijos.

Ant pristatomų kopėčių draudžiama:
- dirbti šalia ar virš neapsaugotų veikiančių mašinų besisukančių dalių ir transporterių;
- naudoti rankines elektros mašinas ar parakini įrankį;
- virinti dujomis ar elektra;
- tempti laidus ar prilaikyti aukštyje sunkias detales.

Šiuos darbus leidžiama atlikti naudojant pastolius, aikšteles ir kitas priemones.

Prieš naudojimą ir naudojimo metu kopėčios bandomos gamintojo dokumentuose nurodyta tvarka.

Priemones, skirtos darbo vietai paaukštinti, turi būti stabilios, turėti lygų darbo paviršių be didesnių kaip 5mm plyšių. Jei jos aukštesnės kaip 1,3m - privalo turėti aptvarus, apsaugančius darbuotojus ir daiktus nuo kritimo.

Įrengiant arba ardant kolektyvines saugos priemones turi būti naudojami saugos diržai, patikimai pritvirtinti prie specialių tvirtinimo įtaisų ar statinio konstrukcijų.

Jei darbai atliekami didesniame kaip 5 m aukštyje nuo žemės paviršiaus, perdengimo arba darbo pakloto, kai pagrindinė priemonė, apsaugojanti nuo kritimo, yra saugos diržas, darbuotojai privalo turėti aukštalipio kvalifikaciją. Naujus darbuotojus, atliekančius aukštalipio darbus, vienerius metus turi prižiūrėti patyrę darbuotojai, paskirti darbdavio įsakymu ar kitu tvarkomuoju dokumentu.

Prieš statybos darbų pradžią įrengti laikinas buitines patalpas, kurios atitiktų saugos ir sveikatos darbe bendruosius minimalius reikalavimus darboviečių įrengimui statybvietėse.

Elektros įrenginiai ir jų instaliacija:

-elektros instaliacijos turi būti suprojektuotos ir įrengtos taip, kad nekiltų gaisro arba sprogime pavojus; asmenys turi būti atitinkamai apsaugoti nuo nelaimingų atsitikimų pavojaus dėl tiesioginio ar netiesioginio kontakto su elektros instaliacija.

Gaisrinė sauga:

privalo būti numatytas pakankamas kiekis reikiamų pirminių gaisro gesinimo priemonių.

- Tualetai ir praustuvai:
- darbuotojams netoli darbo ir poilsio vietų privalo būti įrengtas tualetas ir praustuvas.

Kiti reikalavimai statybviečių įrengimui ir saugumui užtikrinti statyboje:

-statybvietes supančios aplinkos ribos privalo būti aiškiai matomos ir suprantamai pažymėto

-darbuotojai privalo būti aprūpinti geriamuoju vandeniu;

-statybvietėse darbuotojams turi būti sudarytos galimybės tinkamos sąlygos pavalgyti, prireikus privalo būtį priemonės valgiui pasigaminti.

-pavojingos zonos privalo būti pažymėtos įspėjamaisiais ir draudžiamaisiais gerai matomais ženklais.

- darbo vietos turi būti gerai apšviestos.

Vykdant statybos darbus reikia vadovautis techninių, organizacinių priemonių ir teisės aktais, skirtų žmonėms apsaugoti nuo pavojingų ir kenksmingų elektros srovės, elektros lanko, elektromagnetinio lauko ir statinės elektros poveikio, kurie atitiktų Elektros įrenginių eksploatavime saugos taisykles:

Kabelių linijos:

-Darbuotojų, dirbančių kabelių linijose, saugai ir sveikatai užtikrinti būtina kabelį atjungti (išjungti), elektriškai iškrauti ir įžeminti atjungimo (išjungimo) vietose iš visų pusių, iš kur gali būti įjungta įtampa. Kabelius, išeinančius (pereinančius) į oro linijas, reikia papildomai įžeminti iš oro linijos pusės, nes jose dėl įvairių priežasčių gali atsirasti įtampa.

-Kasant kabelių trasose, negalima naudoti kylinių kūjų ir kitų smūginių mašinų arčiau kaip 5m iki kabelių. Žiemą, atšildant gruntą, šilumos šaltinis negali priartėti prie kabelių arčiau kaip 15cm.

-Prieš leidžiant dirbti kabelių linijoje, būtina įsitikinti, kad kabelis tikrai atjungtas, ir tada darbovietoje jį pradurti arba nukirpti specialiu įtaisu. Durti kabelį turi du darbuotojai, iš kurių vienas turi būti ne žemesnės kaip VK, o antras — PK.

-žemės kasimo darbai prie esamų inžinerinių tinklų apsaugos zonose turi būti vykdomi rankiniu būdu ir dalyvaujant šiuos tinklus eksploatuojančių įmonių atstovams.

Apsaugos nuo elektros poveikio priemonės (apsaugos priemonės):

Apsauginės priemonės skirtos elektros įrenginiuose dirbantiems darbuotojams apsaugoti nuo elektros srovės, elektrostatinio, elektromagnetinio lauko ir elektros lanko bei jo degimo produktų poveikio, kritimo iš aukščio ir pan. Aprūpinant darbuotojus asmeninėmis apsauginėmis priemonėmis reikia vadovautis Darbuotojų aprūpinimo asmeninėmis apsauginėmis priemonėmis nuostatais,

patvirtintais Lietuvos Respublikos socialinės apsaugos ir darbo ministerijos įsakymu 2007m. lapkričio 26d. Nr. Al-331.

Apsauginės priemones:

-izoliuojančios operatyvinės lazdos, izoliuojančios replės, įtampos indikatoriai įtampos nebuvimui nustatyti ir įtampos indikatoriai fazavimui;

- izoliuojančios matavimo lazdos, srovės matavimo replės;
- įrankiai su izoliuotomis rankenomis;
- guminės dielektrinės pirštinės, batai, kaliošai;
- kilnojamieji įžemikliai;
- ekranuojantys komplektai;
- laikini aptvarai, apsaugos nuo elektros ženklai, izoliuojantys gaubtukai ir antdėklai;
- apsaugos akiniai ir skydeliai, brezentinės arba kitos medžiagos pirštinės, apsaugos diržai,
- apsaugos lynai, apsauginiai šalmai.

Visos apsauginės priemonės turi atitikti galiojančius standartus, o jų naudojimas - šių taisyklių reikalavimus. Jeigu gamyklos gamintojos instrukcija nesutampa su ESO reikalavimais, reikia vadovautis gamyklos gamintojos instrukcijomis.

Nurodyta apsauginės priemonės vardinė įtampa neturi būti mažesnė už įrenginio, kuriame ji bus naudojama, įtampą.

Leidžiama naudotis tik tomis apsauginėmis priemonėmis, kurios darbuotojų saugos ir sveikatos norminių aktų nustatyta tvarka yra išbandytos ir patikrintos.

Kiekvienas asmuo, prieš naudodamasis apsaugine priemone, turi įsitikinti, kad ji yra išbandyta, nėra pažeista, ir patikrinti, ar jos naudojamos pagal paskirtį.

Apsauginės priemonės turi būti naudojamos pagal gamintojų nurodytą paskirtį. Naudoti šias priemones kitiems tikslams draudžiama.

Draudžiama darbo metu liesti apsauginių priemonių izoliuojančią dalį virš ribojamojo žiedo ar atramos.

Pažeidus izoliuojančios apsauginės priemonės izoliacinę dangą arba esant kitiems netvarkingumams, dirbti su ja draudžiama. Draudžiama naudotis apsaugos nuo elektros apsauginėmis priemonėmis esant rūkui, lyjant, jei to nenumatė gamintojas.

APLINKOS APSAUGA

Vykdant rekonstravimo darbus, numatomas statybinių šiukšlių išvežimas, kaip tai numato LR AM įsakymas „Statybinių atliekų tvarkymo taisyklės“.

Nepavojingos statybinės atliekos gali būti saugomos statybvietėje ne ilgiau kaip vienerius metus nuo jų susidarymo dienos, tačiau ne ilgiau kaip iki statybos darbų pabaigos. Pavojingos statybinės atliekos turi būti saugomos pagal atliekų tvarkymo taisyklėse nustatytus reikalavimus ne ilgiau kaip 3 mėnesius nuo jų susidarymo, tačiau ne ilgiau kaip iki statybos darbų pabaigos taip, kad nekeltų pavojaus aplinkai ir žmonių sveikatai.

Statybvietėje turi būti pildomas pirminės atliekų apskaitos žurnalas, vedama susidariusių ir perduotų tvarkyti statybinių atliekų apskaita, nurodomas jų kiekis, teikiamos pirminės atliekų apskaitos ataskaitos Aplinkos ministerijos regiono aplinkos apsaugos departamentui, kurio kontroliuojamoje teritorijoje vykdoma statinio statyba, rekonstravimas, remontas ar griovimas, atliekų tvarkymo taisyklėse nustatyta tvarka. Statybinių atliekų apskaitos dokumentai saugomi pagal Atliekų tvarkymo taisyklių reikalavimus. Duomenys apie statybinių atliekų išvežimą įrašomi statybos darbų žurnale, kaip nurodyta Statybos techniniame reglamente STR 1.06.01:2016 „Statybos darbai. Statinio techninė priežiūra“.

Buitinės atliekos saugomos atskirame konteineryje ir sudarius sutartį su atliekų tvarkytoju, pastoviai išvežamos. Statybos metu susidaręs statybinis laužas išvežamas sudarius sutartį su atliekų tvarkytoju. Statybinis laužas turi būti išvežamas savivarčiais, su uždangalu, arba pakrautos statybinis laužas papildomai sulaistomas vandeniu.

Statytojas priduodamas statinį priėmimo komisijai, turi pateikti faktinius dokumentus apie susidariusių atliekų kiekius, rūšis bei jų tvarkymo vietas.

Eksploatuojant ir įrengiant elektros įrenginius turi būti užtikrinta, kad nebūtų teršiamas gruntas ir vandens telkiniai, triukšmo lygis neviršytų sanitarinio normatyvo, elektrinio ir magnetinio lauko intensyvumas neviršytų ribinio leistino lygio. Įvertinant aplinkos apsaugos, higienos ir sveikatos reikalavimus, būtina vadovautis šiais teisės aktais:

- Lietuvos Respublikos aplinkos apsaugos įstatymas.

- Lietuvos Respublikos vandens įstatymas.
- Lietuvos Respublikos atliekų tvarkymo įstatymas.
- Atliekų tvarkymo taisyklės, patvirtintos LR aplinkos ministro 2006m. gruodžio 29d. įsakymu.
- STR 2.01.01(3):1999 „Esminiai statinio reikalavimai. Higiena, sveikata, aplinkos apsauga“.
- STR 2.01.01(5):2008 „Esminiai statinio reikalavimai. Apsauga nuo triukšmo“.
- HN 98:2014 „Natūralus ir dirbtinis darbo vietų apšvietimas. Apšvietos dirbtinės vertės ir bendrieji matavimo reikalavimai“.
- Nuotekų tvarkymo reglamentas, patvirtintas LR aplinkos ministro 2006m. gegužės 17d. įsakymu Nr. D1 – 236.

BENDRIEJI NURODYMAI BEI REIKALAVIMAI STATYBOS (MONTAVIMO) DARBAMS

I. STATYBOS DARBŲ EIGA

1.1. Statybos darbų pradžia laikoma diena (įrašyta į Statybos darbų žurnalą (Statybos techninis reglamentas STR 1.06.01:2016, IV skyrius, III skirsnis);

1.1.1. vykdant darbus rangos būdu – kai rangovas po statybvietės priėmimo iš statytojo (užsakovo) pradėjo vykdyti bet kuriuos statybos darbus;

1.1.2. vykdant darbus ūkio būdu – kai statytojas (užsakovas) pradėjo vykdyti bet kuriuos statybos darbus.

1.2. Statinio (jo dalies) statybos darbų pabaiga laikoma diena, kai užbaigti visi statinio projekte numatyti statybos darbai, o statinio (jo dalies) statybos pabaiga – diena, kai statinio (jo dalies) statyba užbaigiama [3.27].

1.3. Sustabdyti statinio (jo dalies) statybos darbus turi teisę Statybos įstatymo [Lietuvos Respublikos statybos įstatymą] 38 straipsnyje nustatyti subjektai.

1.4. Prieš pradėdamas žemės darbus inžinerinių tinklų, susisiekimo komunikacijų ir kitų objektų apsaugos zonose (statybvietėje ar šalia jos), rangovas privalo STR 1.06.01:2016 IV skyriaus nustatyta tvarka, raštu pakviesti minėtų objektų savininkų ar naudotojų atstovus (nurodant atvykimo vietą ir laiką). Atstovai privalo įrašyti savo reikalavimus (nurodymus) į Statybos darbų žurnalą (STR 1.06.01:2016 4 priedas) arba įforminti juos kitais dokumentais pagal kitų teisės aktų reikalavimus.

Montažas ir įžeminimas atliekamas pagal galiojančias "Elektros įrenginių įrengimo taisykles".

0	2023-12	Statybos leidimui			
LAIDA	DATA	LAIDOS STATUSAS, KEITIMO PRIEŽASTIS (JEI TAIKOMA)			
PROJEKTUOTOJAS		KVALIFIKACIJĄ PATVIRTINANČIO DOKUMENTO NR.	PAREIGOS	VARDAS, PAVARDĖ	PARAŠAS
ID Vilnius		A 1592	SPV	Viktorija Bogdanovienė	
		24990	SPDV	Vaidas Kisielius	

P R I D E D A M I D O K U M E N T A I

0	2023-12	Statybos leidimui			
LAIDA	DATA	LAIDOS STATUSAS, KEITIMO PRIEŽASTIS (JEI TAIKOMA)			
PROJEKTUOTOJAS		KVALIFIKACIJĄ PATVIRTINANČIO DOKUMENTO NR.	PAREIGOS	VARDAS, PAVARDĖ	PARAŠAS
ID Vilnius		A 1592	SPV	Viktorija Bogdanovienė	
		24990	SPDV	Vaidas Kisielius	

Parengta: 2024-11-15,
Galioja iki: 2025-11-15

ELEKTROS TINKLŲ IR ĮRENGINIŲ PERKĖLIMO (REKONSTRAVIMO) SĄLYGOS NR. ISK24-A5542

Klientas: SAVIVALDYBĖS ĮMONĖ "ID Vilnius"
Kliento kontaktiniai duomenys: Lvivo g. 25-102, Vilnius, Vilniaus m. sav., +37061004545, vaidas.kisielius@vplanas.lt
Objekto pavadinimas: Kabelio perkėlimas į kitą vietą
Objekto adresas: Naugarduko g. 47, Vilnius, Vilniaus m. sav.
Investicinio projekto Nr.: E2N14A5542

Kliento prijungimo objekto duomenys:			
	Mato vnt.	**Leistinoji naudoti galia**	**Atvado tipas (trifazis/vienfazis)**
Esama leistinoji naudoti galia	kW	-	Trifazis
Nauja leistinoji naudoti galia	kW	-	Trifazis
Visa leistinoji naudoti galia	**kW**	**-**	**Trifazis**
Komercinės apskaitos spintos spalva:			

1. Šios elektros tinklų ir įrenginių perkėlimo (rekonstravimo) sąlygos išduotos atsakant į Kliento pateiktą paraišką Nr. 24-A5542 dėl AB "Energijos skirstymo operatoriaus" (toliau - Bendrovė) elektros tinklų ir įrenginių perkėlimo/ rekonstravimo.

2. Nuosavybės ir turto eksploatavimo riba nustatoma .

3. Kliento veiksmai įgyvendinant sąlygas:

3.1. Užsisakykite Bendrovei priklausančių inžinerinių tinklų ir/arba elektros įrenginių perkėlimo / rekonstravimo / apsaugojimo projektą (pasirinkite nepriklausomą reikiamą kvalifikaciją turinčią projektavimo įmonę) pagal šių prijungimo sąlygų techninius sprendinius.
3.1.1. Bendrovė tikslesnei planuojamų darbų sąmatai ir preliminariai prijungimo įmokai po projekto parengimo apskaičiuoti, pateikia projektavimo darbus atliekančiai įmonei galiojančių rangos sutarčių įkainius www.eso.lt/lt/rangos-ikainiu-lentele.
3.1.2. Parengus projektą (skaitmeninę versiją) ir pasirašius Inžinerinių tinklų projektavimo sutartį www.eso.lt/lt/eso-partneriams/projektuotojams_2205/elektros-dalis/inzineriniu-tinklu-projektavimo-sutartis, juos kaip lydinčius dokumentus pateikite per www.eso.lt/lt/eso-partneriams/elektros-partneriams/dokumentu-pateikimas.
3.2. Susipažinkite su Bendrovei priklausančių inžinerinių tinklų ir/arba elektros įrenginių iškėlimo (rekonstrukcijos) paslaugos sutartimi ir sumokėkite įmoką. Atlikti apmokėjimą galite prisijungę Bendrovės savitarnoje www.eso.lt/savitarna, skiltyje „Paraiškos“.

3.3. Svarbi informacija:

3.3.1. Rekonstruojant ar perkeliant Bendrovei priklausančias anksčiau kaip prieš 20 metų įrengtas 0,4 - 10 kV elektros oro linijas ir (ar) oro kabelių linijas, išskyrus transformatorių pastotes, transformatorines, skirstomuosius punktus, kliudančias statinių statybai ar dėl kitų priežasčių, Jūs Bendrovei apmokėsite 50% patirtų išlaidų rekonstruojant ar perkeliant minimus elektros tinklus. Kitiems rekonstruojamiems ar

perkeliamiems elektros tinklams ir (ar) įrenginiams prijungimo įmoka yra lygi viešąjį pirkimą laimėjusio rangovo bei Bendrovės sunaudotų medžiagų ir kitų išlaidų, tiesiogiai susijusių su šių Prijungimo sąlygų įgyvendinimo faktine kaina (tai yra su Bendrove atsiskaitysite 100%). Rekonstruotų ar perkeltų skirstomųjų tinklų nuosavybė nekeičiama.
3.3.2. Pagal Jūsų parengtą ir su Bendrove suderintą projektą, turite galimybę pasirinkti nepriklausomą rangovą, kuris organizuos ir vykdys skirstomojo elektros tinklo įrengimo darbus. Plačiau skaitykite www.eso.lt/lt/verslui/elektra_99/paslaugos-ir-elektros-prietaisu-remontas/fast-track-modelis.

3.4. Techniniai reikalavimai elektros tinklo dalies projektavimui:
3.4.1. Suprojektuoti Bendrovei priklausančių inžinerinių, telekomunikacinių tinklų, elektros įrenginių trukdančių vykdyti statybos ar rekonstrukcijos darbus pertvarkymą, perkėlimą, rekonstravimą, apsaugojimą, išmontavimą ir/arba iškėlimą. Projekte numatyti iškeliamų ir Bendrovei priklausančių apskaitos prietaisų grąžinimą.
3.4.2. Projektuojant tinklų ir/arba įrenginių pertvarkymą įvertinti, kad po darbų įgyvendinimo būtų atstatytas Elektros energijos tiekimas esamiems elektros energijos klientams.
3.4.3. Anksčiau nei prieš 20 metų įrengtas 0,4-10 kV elektros oro ir oro kabelių linijas išskirti atskira sąmata. Elektros oro ir oro kabelių linijų amžių galite pasitikrinti www.eso.lt/lt/namams/elektra/paslaugos_1723/elektros-liniju-zemelapiai/elektros-oro-ir-oro-kabeliu-liniju-amzius.

4. AB „Energijos skirstymo operatorius“ veiksmai įgyvendinant Objekto prijungimą:
4.1. Bendrovė pagal Kliento parengtą ir suderintą projektą atliks rangos darbus.

5. Kita informacija
5.1. Elektros energijos prijungimo procesą galite stebėti AB „Energijos skirstymo operatorius“ savitarnos svetainėje, kurią rasite www.eso.lt, skiltyje.
Daugiau aktualios informacijos dėl elektros įrenginių prijungimo tolimesnių žingsnių bei kitų AB „Energijos skirstymo operatorius“ teikiamų paslaugų galite rasti www.eso.lt arba kilus papildomiems klausimams Jums gali padėti Jūsų asmeninis vadybininkas, kurio kontaktus rasite prisijungę prie savo paskyros savitarnos svetainėje, kurią rasite www.eso.lt.
Skambučiai apmokestinami pagal Jūsų pasirinkto ryšio operatoriaus taikomą tarifą ar mokėjimo planą.

Bendrovė tvarko Jūsų asmens duomenis tik teisės aktuose apibrėžtais teisėtais pagrindais. detalesnė informacija apie Jūsų asmens duomenų tvarkymo sąlygas ir susijusias teises viešai skelbiama Bendrovės interneto svetainėje www.eso.lt

Eil. Nr.	Dokumento pavadinimas	Santrauka
1.	Statinio projektavimas, projekto ekspertizė; Galiojanti suvestinė redakcija 2020-09-22;	STR 1.04.04:2017
2.	Statybos produktų, neturinčių darniųjų techninių specifikacijų, eksploatacinių savybių pastovumo vertinimas, tikrinimas ir deklaravimas. Bandymų laboratorijų ir sertifikavimo įstaigų paskyrimas. Nacionaliniai techniniai įvertinimai ir techninio vertinimo įstaigų paskyrimas ir paskelbimas;	STR 1.01.04:2015
3.	Statinių klasifikavimas; Galiojanti suvestinė redakcija 2020-06-16;	STR 1.01.03:2017
4.	Statybą leidžiantys dokumentai. Statybos užbaigimas. Statybos sustabdymas. Savavališkos statybos padarinių šalinimas. Statybos pagal neteisėtai išduotą statybą leidžiantį dokumentą padarinių šalinimas; Galiojanti suvestinė redakcija 2021-01-02;	STR 1.05.01:2017
5.	Statybos darbai. Statinio statybos priežiūra; Galiojanti suvestinė redakcija 2018-07-01	STR 1.06.01:2016
6.	Statinių apsauga nuo žaibo. Išorinė statinių apsauga nuo žaibo	STR 2.01.06:2009
7.	Statinio projektas. Bendrieji įforminimo reikalavimai;	LST 1516:2015
8.	Statinio projektas. Lauko inžinerinių tinklų grafinis žymėjimas	LST 1569:2012
9.	Elektros įrenginių įrengimo bendrosios taisyklės	EĮĮBT:2012
10.	Elektros įrenginių relinės apsaugos ir automatikos įrengimo taisyklės	EĮRAAĮT:2011
11.	Elektros linijų ir instaliacijos įrengimo taisyklės; Galiojanti suvestinė redakcija nuo 2020-01-01	ELIĮT:2012
12.	Specialiųjų patalpų ir technologinių procesų elektros įrenginių įrengimo taisyklės	SPTPEĮĮT:2013
13.	Elektros įrenginių bandymų normos ir apimtys	EĮBNA:2016
14.	Elektros tinklų apsaugos taisyklės; Galiojanti suvestinė redakcija nuo 2020-01-01	ETAT:2010
15.	Lietuvos respublikos energetikos įstatymas; Galiojanti suvestinė redakcija 2020-07-01 - 2020-12-31	EEĮ:2002
16.	Saugos eksploatuojant elektros įrenginius taisyklės (galiojanti suvestinė redakcija 2020-05-01)	SEEĮT:2010
17.	Topografinių erdvinių objektų rinkinys ir topografinių erdvinių objektų sutartiniai ženklai; Galiojanti suvestinė redakcija 2016-03-01;	GKTR: 2.11.03:2014

Eil. Nr.	Dokumento pavadinimas	Santrauka
18.	Geodezijos ir kartografijos techninis reglamentas. Normatyvinių geodezijos ir kartografijos techninių dokumentų sistema, jų rengimas ir tvirtinimas	GKTR 2.01.01:1999
19.	Lietuvos Respublikos specialiųjų žemės naudojimo sąlygų įstatymas	Nr.XIII-2166, 2019
20.	Lietuvos respublikos energetikos ministro 2012 -02-03 įsakymo NR. 1-22 „Dėl elektros įrenginių įrengimo bendrųjų taisyklių patvirtinimo“ pakeitimas	Nr.1-276, 2018-10-12
21.	Statybos techninis reglamentas. Statinių prieinamumas	STR 2.03.01:2019
22.	Elektrinių ir elektros tinklų eksploatavimo taisykles; Galiojanti suvestinė redakcija 2020-05-01	EETET:2012
23.	Įsakymas dėl elektros tinklų statybos rūšių ir elektros įrenginių įrengimo darbų rūšių aprašo patvirtinimo; Galiojanti suvestinė redakcija 2020-05-01	Nr.1-245, 2016-09-13
24.	Statybos techninis reglamentas. Poveikiai ir apkrovos; Galiojanti suvestnė redakcija 2006-02-12	STR 2.05.04:2003
25.	Apšvietimo elektros įrenginių įrengimo taisyklės	AEĮĮT:2011
26.	Kelių apšvietimas. 1 dalis. Apšvietimo klasių parinkimas	CEN/TR 13201-1:2014
27.	Gatvių apšvietimas. 2 dalis. Eksploataciniai reikalavimai	LST EN 13201-2:2016
28.	Natūralus ir dirbtinis darbo vietų apšvietimas. Apšvietos ribinės vertės ir bendrieji matavimo reikalavimai	HN 98:2014

0	2024-02	Statybos leidimui			
LAIDA	DATA	LAIDOS STATUSAS, KEITIMO PRIEŽASTIS (JEI TAIKOMA)			
PROJEKTUOTOJAS		KVALIFIKACIJĄ PATVIRTINANČIO DOKUMENTO NR.	PAREIGOS	VARDAS, PAVARDĖ	PARAŠAS
ID Vilnius		A 1592	SPV	Viktorija Bogdanovienė	
		24990	SPDV	Vaidas Kisielius	

Kadangi abiejų kabelinių linijų ilgiai nesikeičia, o linijų skerspjūvių plotas nesumažinamas, įtaka tinklui nėra vertinama.

0	2023-12	Statybos leidimui			
LAIDA	DATA	LAIDOS STATUSAS, KEITIMO PRIEŽASTIS (JEI TAIKOMA)			
PROJEKTUOTOJAS		KVALIFIKACIJĄ PATVIRTINANČIO DOKUMENTO NR.	PAREIGOS	VARDAS, PAVARDĖ	PARAŠAS
ID Vilnius		A 1592	SPV	Viktorija Bogdanovienė	
		24990	SPDV	Vaidas Kisielius	

BRĖŽINIAI

0	2023-12	Statybos leidimui			
LAIDA	DATA	LAIDOS STATUSAS, KEITIMO PRIEŽASTIS (JEI TAIKOMA)			
PROJEKTUOTOJAS		KVALIFIKACIJĄ PATVIRTINANČIO DOKUMENTO NR.	PAREIGOS	VARDAS, PAVARDĖ	PARAŠAS
ID Vilnius		A 1592	SPV	Viktorija Bogdanovienė	
		24990	SPDV	Vaidas Kisielius	

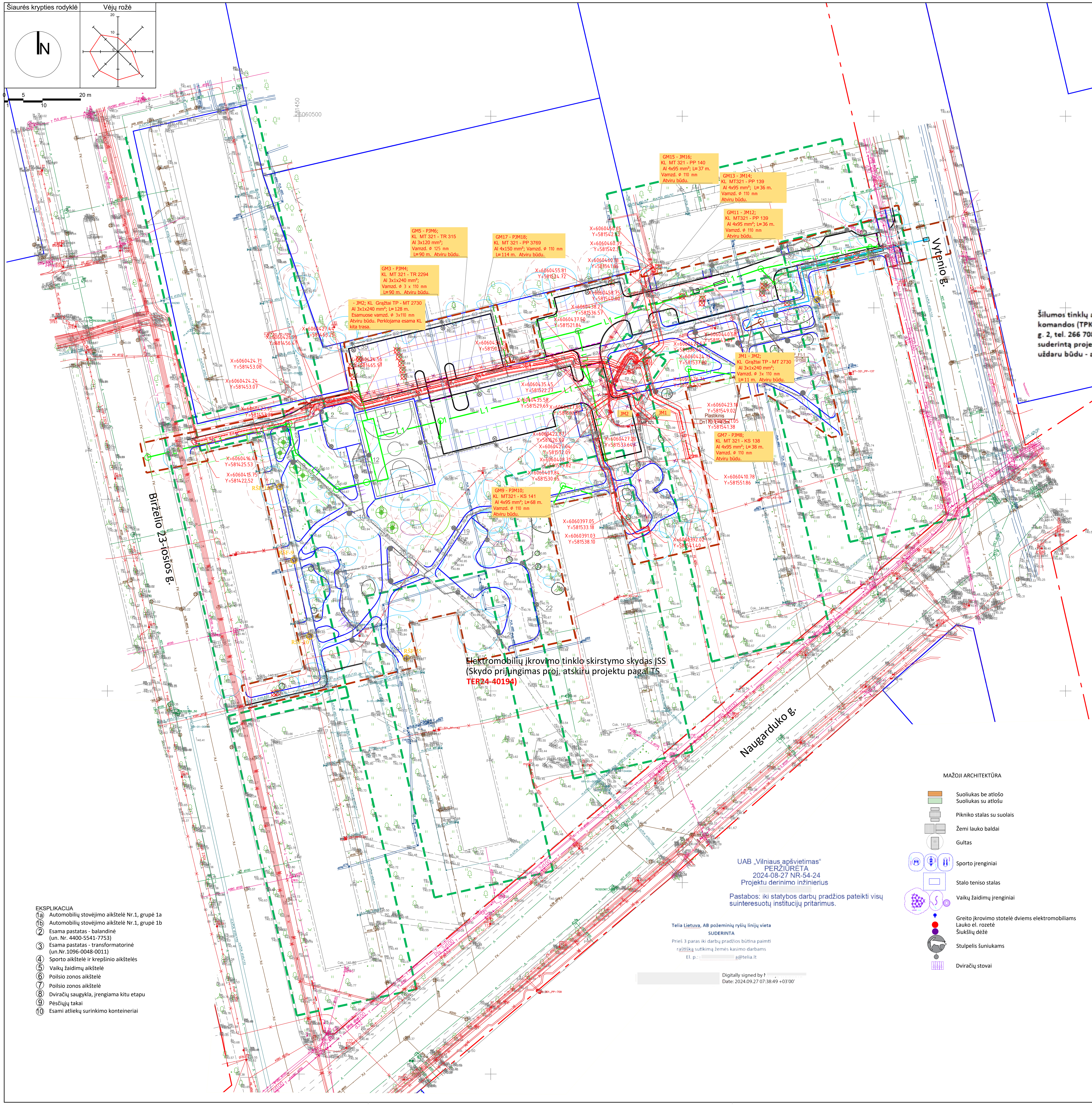

EKSPLIKACIJA

1a Automobilių stovėjimo aikštelė Nr.1, grupė 1a
1b Automobilių stovėjimo aikštelė Nr.1, grupė 1b
2 Esama pastatas - balandinė (un. Nr. 4400-5541-7753)
3 Esama pastatas - transformatorinė (un.Nr.1096-0048-0011)
4 Sporto aikštelė ir krepšinio aikštelės
5 Vaikų žaidimų aikštelė
6 Poilsio zonos aikštelė
7 Poilsio zonos aikštelė
8 Dviračių saugykla, įrengiama kitu etapu
9 Pėsčiųjų takai
10 Esami atliekų surinkimo konteineriai

UAB „Vilniaus apšvietimas"
PERŽIŪRĖTA
2024-08-27 NR-54-24
Projektų derinimo inžinierius

Pastabos: iki statybos darbų pradžios pateikti visų suinteresuotų institucijų pritarimus.

Telia Lietuva, AB požeminių ryšių linijų vieta
SUDERINTA
Prieš 3 paras iki darbų pradžios būtina paimti raštišką sutikimą žemės kasimo darbams
El. p.: a@telia.lt

Digitally signed by
Date: 2024.09.27 07:38:49 +03'00'

MAŽOJI ARCHITEKTŪRA

- Suoliukas be atlošo
- Suoliukas su atlošu
- Pikniko stalas su suolais
- Žemi lauko baldai
- Gultas
- Sporto įrenginiai
- Stalo teniso stalas
- Vaikų žaidimų įrenginiai
- Greito įkrovimo stotelė dviems elektromobiliams
- Lauko el. rozetė
- Šiukšlių dėžė
- Stulpelis šuniukams
- Dviračių stovai

SITUACIJOS SCHEMA

Šilumos tinklų apsaugos zonoje dirbti galima tik gavus tinklų priežiūros komandos (TPK) raštišką leidimą ir išsikvietus TPK atstovus (Elektrinės g. 2, tel. 266 7088). Norint gauti leidimą reikia el. p. info@chc.lt pateikti suderintą projektą ir VMS išduotą kasimo leidimą. Vykdant darbus uždaru būdu - atsikasti ties šilumos tinklais ir patikslinti jų altitudes.

AB Vilniaus šilumos tinklai
TPPK inžinierius
Suderinta 2024-07-01
Reg. Nr. 176587
Susikirtimai su E1, E2, E4

SUTARTINIAI ŽYMĖJIMAI

- Darbų vykdymo riba
- Gatvės raudonosios linijos
- Registruoto sklypo riba
- Neregistruoto/formuojamo sklypo riba
- Apsaugos zona (10m riba nuo varstomų langų ir durų, 5m nuo transformatorinės)
- Formuojamas servitutas: S1 215 ir S1 222
- Betoninis gatvės bortas 1000x150x300
- Betoninis gatvės bortas 1000x150x300, nužemintas
- Betoninis gatvės bortas 1000x150x220, apvalintas
- Betoninis vejos bortas 1000x80x200
- Šaknų apsaugos zona
- L1 — Projektuojamas savitakinis paviršinių nuotekų šalinimo tinklas, AZ=2.5,m, AZ=5.0m
- BV1 — Projektuojamas bendro naudojimo vandentiekio tinklas, AZ=2,5m, AZ=5.0m
- V1 — Projektuojamas vandentiekio tinko įvadas, AZ=2,5m
- F1 — Projektuojamas savitakinis buitinių nuotekų šalinimo tinklo išvadas , AZ=2.5m
- BV1-1 — Projektuojamas vandentiekio šulinys
- VGR — Projektuojama vandens gertuvė
- DRĮ — Projektuojama paviršinių nuotekų debito reguliavimo įrenginys
- INF_F1-1 — Projektuojamas buitinių nuotekų infiltracinis šulinys
- L1-1 — Projektuojamas paviršinių nuotekų šulinys
- INF_L1-1 — Projektuojamas paviršinių nuotekų infiltracinis šulinys
- LŠ1-1 — Projektuojamas paviršinių nuotekų surinkimo šulinėlis
- RŠF-55 — Remontuojamas paviršinių nuotekų tinklo šulinys
- Projektuojamas latakas
- E4 — Projektuojama 10 kV ESO el. tinklo kabelinė linija.
- E1 — Projektuojama 0,4 kV ESO el. tinklo kabelinė linija.
- E2 — Projektuojama 0,4 kV apšvietimo el.tinklo KL.
- Rezervinis vamzdis (Ø110 mm) įkrovimo stotelių prijungimui.
- Proj. aikštelės apšvietimo šviestuvas, atrama H- 6 m.
- Proj. sporto aikštelės apšvietimo šviestuvas, atrama H- 6 m.
- Parko apšvietimo šviestuvas, atrama H- 4,5 m.

VN DALIES PASTABOS:

1. Prieš pradedant statybos darbus ir užsakant medžiagas pasitikslinti esamų inžinerinių komunikacijų altitudes ir padėtį plane.
2. Klojant tinklus esamų inžinerinių komunikacijų apsaugos zonoje, išsikviesti juos eksploatuojančių organizacijų atstovą.
3. Statybos darbai vykdomi vadovaujantis STR1.06.01:2016 "Statybos darbai. Statinio statybos priežiūra", Lietuvos respublikos Vyriausybės 2004-02-11 nutarimu Nr.155 patvirtintu kelių priežiūros tvarkos aprašu. Išardytos dangos konstrukcija parenkama pagal Automobilių kelių standartizuotų dangų konstrukcijų projektavimo taisykles KPT SDK 19.
4. UAB "Vilniaus vandenys" prisijungimo sąlygos Nr. PS24-1309 (2024-05-13).
5. UAB "Grinda" techninės sąlygos Nr.23/390 (2023-11-10).
6. Prieš darbų pradžia išsikviesti UAB "Vilniaus apšvietimas" atstovą.
7. Vadovaujantis EĮĮT išlaikyti leistinus atstumus nuo esamo gatvės apšvietimo el. tinklo.
8. Susikirtimai su esamais gatvės apšvietimo el. tinklais turi būti tikslinami vietoje.
9. Gatvės apšvietimo tinklų apsaugos zonoje, kasimo darbus vykdyti rankiniu būdu.
10. Prieš darbų pradžią gauti bendrovės ESO sutikimą kasimo darbams dujotiekio apsaugos zonoje.
11. Prieš žemės kasimo darbus būtina išsikviesti bendrovės ESO atstovą dujotiekio trasos nužymėjimui.
12. Žemės kasimo darbus dujotiekio apsaugos zonoje vykdyti tik rankiniu būdu arba imtis kitokių priemonių dujotiekio apsaugojimui nuo pažeidimų.
13. Dujotiekio altitudės tikrinti atliekant kontrolinius dujotiekio atkasimus.
14. Išlaikyti minimalius leidžiamus atstumus iki dujotiekio, klojant naujas komunikacijas.
15. Pažeistų dangų atstatymas gatvės ribose vykdomas pagal Vilniaus miesto savivaldybės administracijos direktoriaus 2021 m. kovo 25 d. įsakymu Nr. 30-780/21 patvirtinto "Leidimų atlikti kasinėjimo darbus Vilniaus miesto savivaldybės viešojo naudojimo teritorijoje (gatvėse, vietinės reikšmės keliuose, aikštėse, žaliuosiuose plotuose), atitverti ją ar jos dalį arba apriboti eismą joje išdavimo tvarkos aprašas" 1 priedo "Išardytos dangos sutvarkymas" reikalavimus.
16. Vykdant kasimo darbus nekasti tranšėjų arčiau kaip 3 m nuo medžio kamieno, kurio diametras didesnis kaip 15 cm, arčiau kaip 2m, kai kamieno diametras iki 15 cm, ir arčiau kaip 1,5m nuo krūmų, skaičiuojant atstumą nuo kraštinio stiebo (pagal Želdynų apsaugos, vykdant statybos darbus, taisykles), taip pat 2m atstumu nuo kamieno kasimo darbus vykdyti tik rankiniu būdu. Nepažeisti medžių kamienų ir lajų. Nesant galimybės išlaikytis šių reikalavimų, darbų vykdymo rangovui gauti Vilniaus miesto savivaldybės administracijos Miesto aplinkos skyriaus specialisto atskirą pritarimą.
17. Po lataku, kuriame įrengti Litgrid elektros kabeliai, paviršinių nuotekų tinklas t.b. klojamas uždaru būdu - horizontalaus kryptinio gręžimo metodu. Prieš atliekant prastūmimo darbus t.b.

1. Plane vaizduojami bendriniai teritorijos tvarkymo sprendiniai, kurie detalizuojami temomis kituose brėžiniuose ir projekto dalyse.
2. Mažosios architektūros sprendiniai detalizuojami "Architektūrinėje dalyje". Mažosios architektūros išdėstymas gali kiestis konkretizavus gaminius, dangų planus ir dėl kitų objektyvių priežasčių.
3. Sutartiniuose žymėjimuose pateiktas trinkelių ir plytelių dangos sutartinis žymėjimas, kuris nenurodo trinkelių ir plytelių klojimo rašto ir klojimo krypties.Trinkelių ir plytelių klojimo raštas turi būti suderinta su projekto architektūrinės dalies rengėjais.
4. Dangų raštai ir kryptis detalizuojami darbo projekto metu, konsultuojantis su projekto autoriais.
5. Visus pakeitimus derinti su projekto autoriais.
6. Vejos įrengimo technologiją, šalinamus ir projektuojamus medžius žr. želdynų dalyje, želdinių techninėse specifikacijose.
7. Vadovaujantis Vilniaus miesto savivaldybės gatvių infrastruktūros standartu (Nr. 30-1315/22) projektuojamų kelio ženklų nugarinė pusė ir stulpai bei atramos numatytos RAL 9004 spalvos.
8. Kelio ženklų vietos turi būti tikslinamos vietoje, statybos metu.
9. Prieš pradedant statybos darbus ir užsakant medžiagas, patikslinti esamų inžinerinių komunikacijų altitudes ir padėtį plane.
10. Klojant tinklus esamų inžinerinių komunikacijų apsaugos zonoje, išsikviesti juos eksploatuojančių organizacijų atstovą. Inžinerinių tinklų apsaugos zonoje kasimo darbus vykdyti rankiniu būdu.
11. Statybos darbai gatvės ribose vykdomi vadovaujantis STR 1.06.01:2016 „Statybos darbai. Statinio statybos priežiūra", Lietuvos Respublikos Vyriausybės 2017-03-22 nutarimu Nr. 212 patvirtinu kelių priežiūros tvarkos aprašu, Lietuvos Respublikos saugaus eismo automobilių keliais įstatymu ir kitais susijusiais teisės aktais. Naujai įrengiamų dangų konstrukcija parenkama pagal Automobilių kelių standartizuotų dangų konstrukcijų projektavimo taisykles KPT SDK 19
12. Išardytos gatvių dangos ir jų pagrindai įrengiami pagal esamą konstrukciją. Pažeistų dangų atstatymas gatvės ribose vykdomas pagal Vilniaus miesto savivaldybės administracijos direktoriaus 2021 m. kovo 25 d. įsakymu Nr.30-780/21 patvirtinto „Leidimų atlikti kasinėjimo darbus Vilniaus miesto savivaldybės viešojo naudojimo teritorijoje (gatvėse, vietinės reikšmės keliuose, aikštėse, žaliuosiuose plotuose), atitverti ją ar jos dalį arba apriboti eismą joje išdavimo tvarkos aprašas" 1 priedo „Išardytos dangos sutvarkymas" reikalavimus.
13. Projektiniai aukščiai turi būti sklandžiai sujunti su esamais. Esami aukščiai turi būti tikslinami vietoje, statybos metu.

0	2024	STATYBĄ LEIDŽIANČIAM DOKUMENTUI GAUTI
LAIDA	IŠLEIDIMO DATA	LAIDOS STATUSAS, KEITIMO PRIEŽASTIS (JEI TAIKOMA)

KVAL. PATV. DOK. NR.	ID Vilnius		Statinio projekto pavadinimas: VIEŠOSIOS ERDVĖS IR AUTOMOBILIŲ STOVĖJIMO AIKŠTELIŲ, TIES NAUGARDUKO G. 47, VILNIUJE, NAUJOS STATYBOS PROJEKTAS
A1592	PV	Viktorija Bogdanovienė	Statinio numeris ir pavadinimas, dokumento pavadinimas: SUVESTINIS INŽINERINIŲ TINKLŲ PLANAS M 1:500 — Laida: 0
32761,38603	PDV	Diana Gamulėnė	
12700	PDV	Eglė Budukevičienė	
24990	PDV	Vaidas Kisielius	
LT	Statytojas ir (arba) užsakovas: Vilniaus miesto savivaldybė		Dokumento žymuo: VP23-73-00-TP-ITS — Lapas: 1 — Lapų: 1

SITUACIJOS SCHEMA

EKSPLIKACIJA (projektuojami statiniai pažymėti pilka spalva):

- 1a Automobilių stovėjimo aikštelė nr.1, 1a grupė
- 1b Automobilių stovėjimo aikštelėnr. 1, 1b grupė
- 2 Esamas pastatas - balandinė (un. nr. 4400-5541-7753)
- 3 Esamas pastatas - transformatorinė (un. nr. 1096-0048-0011)
- 4 Sporto aikštelė
- 5 Vaikų žaidimų aikštelė
- 6 Poilsio zonos aikštelė
- 7 Poilsio zonos aikštelė
- 8 Dviračių saugykla, įrengiama kitu etapu
- 9 Pėsčiųjų takai
- 10 Esami atliekų surinkimo konteineriai
- 11 Apsauginis atitvaras-tinklas

Kiti projekte numatyti statiniai: buitinių ir lietaus nuotekų šalinimo tinklai, vandentiekio tinklai.

MAŽOJI ARCHITEKTŪRA

- Suoliukas be atlošo
- Suoliukas su atlošu
- Pikniko stalas su suolais
- Žemi lauko baldai
- Gultas
- Sporto įrenginiai
- Stalo teniso stalas
- Vaikų žaidimų įrenginiai
- Greito įkrovimo stotelė dviems elektromobiliams
- Lauko el. rozetė
- Šiukšlių dėžė
- Stulpelis šuniukams
- Dviračių stovai
- Proj. aikštelės apšvietimo šviestuvas, atrama H- 6 m.
- Proj. sporto aikštelės apšvietimo šviestuvas, atrama H- 6 m.
- Parko apšvietimo šviestuvas, atrama H- 4,5 m.

ŽELDINIŲ BŪKLĖS INDEKSAS

- Geros būklės medis
- Patenkinamos būklės medis
- Nepatenkinamos būklės medis
- Blogos būklės medis
- Šaknų apsaugos zona
- Šalinamas medis

SUTARTINIAI ŽYMĖJIMAI

- Darbų vykdymo riba
- Gatvės raudonosios linijos
- Registruoto sklypo riba
- Neregistruoto/formuojamo sklypo riba
- Apsaugos zona (10m riba nuo varstomų langų ir durų, 5m nuo transformatorinės)
- Formuojamas servitutas: S1 215 ir S1 222
- Betoninis gatvės bortas 1000x150x300
- Betoninis gatvės bortas 1000x150x300, nužemintas
- Betoninis gatvės bortas 1000x150x220, apvalintas
- Betoninis vejos bortas 1000x80x200
- Gatvės važiuojamosios dalies asfalto danga (DK 0,3)
- Asfalto danga ties keičiamu gatvės bortu
- Betoninių trinkelių danga (pilka) 200x100x80
- Betoninių plytelių danga (pilka) 375x375x80
- Techninio šaligatvio betoninių plytelių danga (pilka) 500x500x80
- Gumos danga
- Gumos danga
- Gumos danga
- Pluktos skaldos danga
- Žolės korys
- Kelkraštis iš nesurištojo mineralinių medžiagų mišinio
- Neregių vedimo sistema
- Lapučiai medžiai
- Krūmai
- Krūmai
- Krūmai
- Krūmai
- Krūmai
- Krūmai
- Gėlynai
- Veja
- Mulčas

Pastaba.

Kabelinės linijos montuojamos tik projektuojamos aikštelės darbų vykdymo ribose, todėl dangų atstatymas el. dalies projekte nėra numatomas. Po kabelinių linijų tiesimo darbų numatomas tik žemės sutankinimas ir žemės išlyginimo darbai. Dangų įrengimas numatytas susisiekimo projekto dalyje.

PASTABOS:

1. Plane vaizduojami bendriniai teritorijos tvarkymo sprendiniai, kurie detalizuojami temomis kituose brėžiniuose ir projekto dalyse.
2. Mažosios architektūros sprendiniai detalizuojami "Architektūrinėje dalyje". Mažosios architektūros išdėstymas gali kiestis konkretizavus gaminius, dangų planus ir dėl kitų objektyvių priežasčių.
3. Sutartiniuose žymėjimuose pateiktas trinkelių ir plytelių dangos sutartinis žymėjimas, kuris nenurodo trinkelių ir plytelių klojimo rašto ir klojimo krypties.Trinkelių ir plytelių klojimo raštas turi būti suderinta su projekto architektūrinės dalies rengėjais.
4. Dangų raštai ir kryptis detalizuojami darbo projekto metu, konsultuojantis su projekto autoriais.
5. Visus pakeitimus derinti su projekto autoriais.
6. Vejos įrengimo technologiją, Šalinamus ir projektuojamus medžius žr. Želdynų dalyje, želdinių techninėse specifikacijose.
7. Vadovaujantis Vilniaus miesto savivaldybės gatvių infrastruktūros standartu (Nr. 30-1315/22) projektuojamų kelio ženklų nugarinė pusė ir stulpai bei atramos numatytos RAL 9004 spalvos.
8. Kelio ženklų vietos turi būti tikslinamos vietoje, statybos metu.
9. Prieš pradedant statybos darbus ir užsakant medžiagas, patikslinti esamų inžinerinių komunikacijų altitudes ir padėtį plane.
10. Klojant tinklus esamų inžinerinių komunikacijų apsaugos zonoje, išsikviesti juos eksploatuojančių organizacijų atstovą. Inžinerinių tinklų apsaugos zonoje kasimo darbus vykdyti rankiniu būdu.
11. Statybos darbai gatvės ribose vykdomi vadovaujantis STR 1.06.01:2016 „Statybos darbai. Statinio statybos priežiūra", Lietuvos Respublikos Vyriausybės 2017-03-22 nutarimu Nr. 212 patvirtinu kelių priežiūros tvarkos aprašu, Lietuvos Respublikos saugaus eismo automobilių keliais įstatymu ir kitais susijusiais teisės aktais. Naujai įrengiamų dangų konstrukcija parenkama pagal Automobilių kelių standartizuotų dangų konstrukcijų projektavimo taisykles KPT SDK 19
12. Išardytos gatvių dangos ir jų pagrindai įrengiami pagal esamą konstrukciją. Pažeistų dangų atstatymas gatvės ribose vykdomas pagal Vilniaus miesto savivaldybės administracijos direktoriaus 2021 m. kovo 25 d. įsakymu Nr.30-780/21 patvirtinto „Leidimų atlikti kasinėjimo darbus Vilniaus miesto savivaldybės viešojo naudojimo teritorijoje (gatvėse, vietinės reikšmės keliuose, aikštėse, žaliuosiuose plotuose), atitverti ja ar jos dalį arba apriboti eismą joje išdavimo tvarkos aprašas" 1 priedo „Išardytos dangos sutvarkymas" reikalavimus.

TIIIS1-20240903-056158

Objektas	Naugarduko g. 47, Vilnius, Vilniaus m. sav.							
Plano tipas	Topografinis planas - pilnas turinys							
UAB „Inžinerijos centras"				Pagrindinis objektų padėties tikslumas, cm				
				horizontalios padėties: 4		vertikalios padėties:3		
Kv. paž. Nr.	Vardas ir pavardė	Parašas	Data	Mastelis	Koordinačių sistema	Aukščių sistema	Lapas	Lapų
1GKV-1464			2024-09-03	1:500	LKS 94	LAS07	1	1
Užsakovas	UAB "ID Vilnius"			Rangovas	Uab "Inžinerijos centras"			

0	2024	STATYBĄ LEIDŽIANČIAM DOKUMENTUI GAUTI	
LAIDA	IŠLEIDIMO DATA	LAIDOS STATUSAS, KEITIMO PRIEŽASTIS (JEI TAIKOMA)	
KVAL. PATV. DOK. NR.	ID Vilnius	Statinio projekto pavadinimas VIEŠOSIOS ERDVĖS IR AUTOMOBILIŲ STOVĖJIMO AIKŠTELIŲ, TIES NAUGARDUKO G. 47, VILNIUJE, NAUJOS STATYBOS IR VYTENIO G. (UNIK.Nr. 4400-5692-2368) ŠALIGATVIO IR JVAŽOS TIES TVARKOMA TERITORIJA KAPITALINIO REMONTO PROJEKTAS	
A1592	PV Viktorija Bogdanovienė	Statinio numeris ir pavadinimas, dokumento pavadinimas	Laida
A1894	Arch. Viktorija Marija Čepaitienė	DANGŲ PLANAS M 1:500	0
32761_38603	PDV Diana Gamulėnė		
24990	PDV Vaidas Kisielius		
LT	Statytojas ir (arba) užsakovas Vilniaus miesto savivaldybė	Dokumento žymuo VP23-73-00-TP-SP-01_BR-02	Lapas 1 / Lapų 1

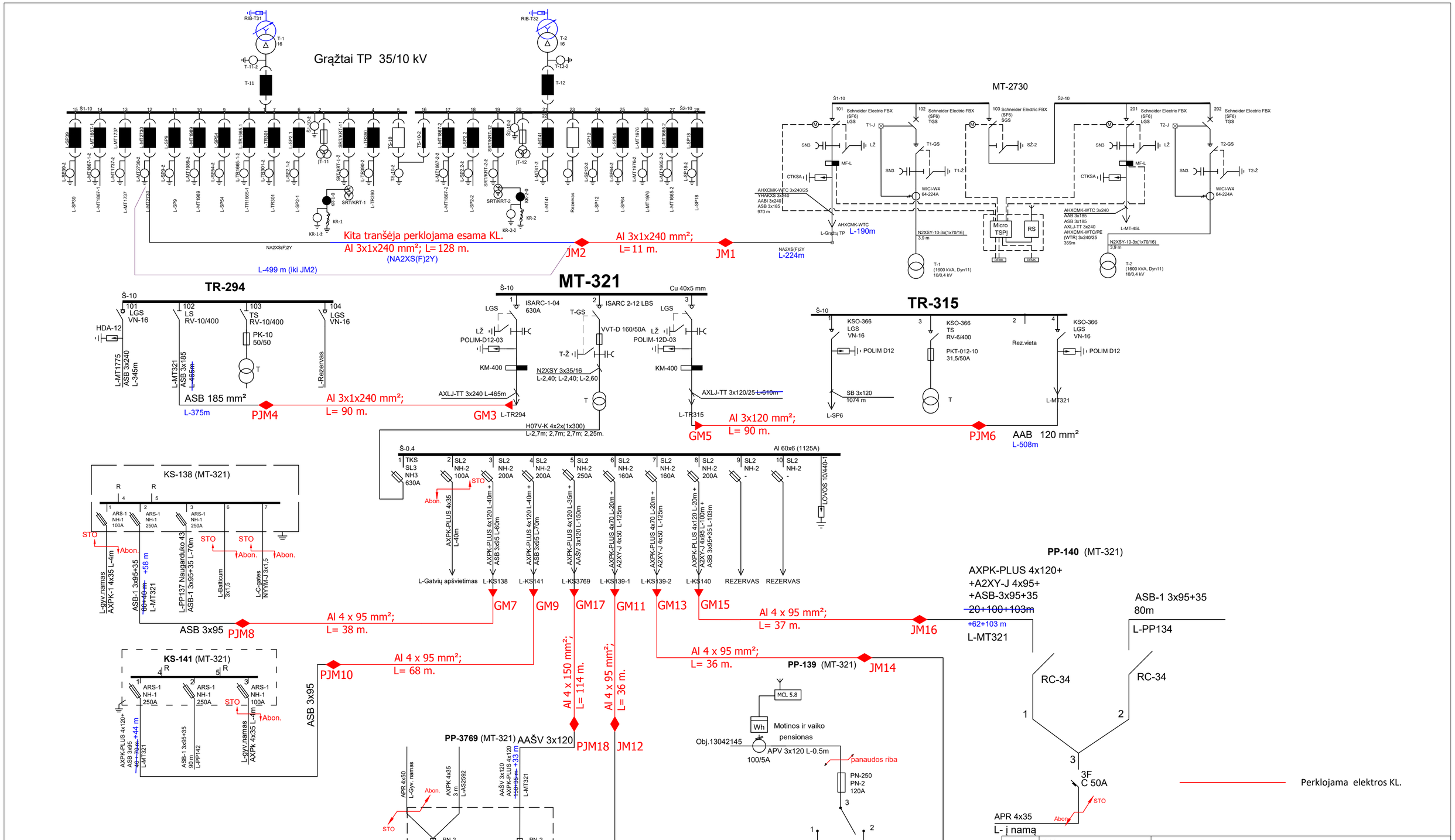

0	2024	STATYBĄ LEIDŽIANČIAM DOKUMENTUI GAUTI	
LAIDA	IŠLEIDIMO DATA	LAIDOS STATUSAS, KEITIMO PRIEŽASTIS (JEI TAIKOMA)	
KVAL. PATV. DOK. NR.	ID Vilnius	Statinio projekto pavadinimas VIEŠOSIOS ERDVĖS IR AUTOMOBILIŲ STOVĖJIMO AIKŠTELIŲ, TIES NAUGARDUKO G. 47, VILNIUJE, NAUJOS STATYBOS PROJEKTAS	
A 1592	PV	Viktorija Bogdanovienė	
24990	PDV	Vaidas Kisielius	Statinio numeris ir pavadinimas Inžineriniai tinklai: Nuotekų šalinimo tinklai (9.5), Elektros tinklai (9.6); kiti inžineriniai statiniai (3.26) — Laida: 0
			Projektuojamų tinklų principinė schema
LT	Statytojas ir (arba) užsakovas Vilniaus miesto savivaldybė Konstitucijos pr. 3, LT-09601 Vilnius	Dokumento žymuo VP-23-73-TP-E-BR-02	Lapas: 1 / Lapų: 1

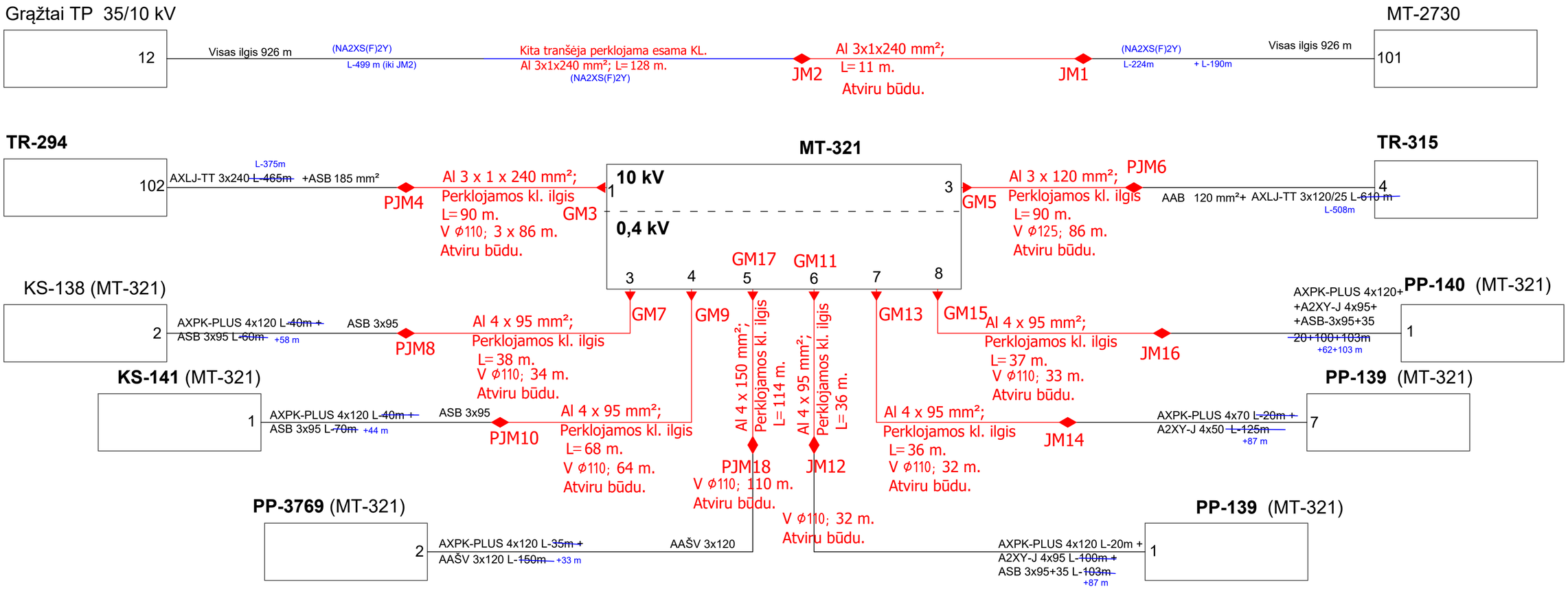

0	2024	STATYBĄ LEIDŽIANČIAM DOKUMENTUI GAUTI
LAIDA	IŠLEIDIMO DATA	LAIDOS STATUSAS, KEITIMO PRIEŽASTIS (JEI TAIKOMA)

KVAL. PATV. DOK. NR.	ID Vilnius		Statinio projekto pavadinimas **VIEŠOSIOS ERDVĖS IR AUTOMOBILIŲ STOVĖJIMO AIKŠTELIŲ, TIES NAUGARDUKO G. 47, VILNIUJE, NAUJOS STATYBOS PROJEKTAS**
A 1592	PV	Viktorija Bogdanovienė	
24990	PDV	Vaidas Kisielius	Statinio numeris ir pavadinimas Inžineriniai tinklai: Nuotekų šalinimo tinklai (9.5), Elektros tinklai (9.6); kiti inžineriniai statiniai (3.26) — Laida: 0
			Projektuojamų el. tinklų struktūrinė schema
LT	Statytojas ir (arba) užsakovas Vilniaus miesto savivaldybė Konstitucijos pr. 3, LT-09601 Vilnius		Dokumento žymuo: VP-23-73-TP-E-BR-03 — Lapas: 1 — Lapų: 1

0,4 KV OL KEITIMAS KL. KML (KOMPENCUOJAMI DARBAI).

1	2	3	4	5	6	7	8	9	10	11	12	13	14	15	16	17	18	19	20	21	22	23
				Tranšėjoje																		
Kabelio pradžia	Kabelio pabaiga	Kabelio tipas ir skerspjūvis	Viso ilgis (m)	KL 4 x 150 mm Vamzdyje d110	KL 4x 95 mm Vamzdyje d110	KL 4x 240 mm Vamzdyje d110	sustiprintame vamzdyje d110	SU PAKLOTU BE VAMZDŽIO	Vamzdyje prakalimo būdu	Vamzdyje krypt. grež. Būdu	Įrengtomis konstrukcijomis vamzdyje atviru būdu	Atrama tvirtinant apkabomis	Po metaliniu gaubtu	Signalinė juosta	Galinės movos (kompl.)	Jungiamosios movos ((kompl.)	Pereinamosios movos	Stulpinės movos (kompl.)	Tranšėjos kasimas 1-2 kabeliams	Tranšėjos kasimas 3-4 kabeliams	Tranšėjos kasimas 5-6 kabeliams	KL tiesima esamoje tranšėjoje
GM 7 (iš MT-321; Gr.3)	PJM 8 (KS-138; Gr.2)	4 x 95 mm²	38		34						4			34	1		1		34			
GM 9 (iš MT-321; Gr.4)	PJM 10 (KS-141; Gr.1)	4 x95 mm²	68		64						4			64	1		1		64			
GM 11 (iš MT-321; Gr.6)	JM 12 (PP-139; Gr.1)	4 x95 mm²	36		32						4			32	1	1						32
GM 13 (iš MT-321; Gr.7)	JM 14 (PP-139; Gr.2)	4 x95 mm²	36		32						4			32	1	1						32
GM 15 (iš MT-321; Gr.8)	JM 16 (PP-140; Gr.1)	4 x95 mm²	37		33						4			33	1	1			1	32		
GM 17 (iš MT-321; Gr.5)	PJM 18 (PP-3769; Gr. 2)	4 x150 mm²	114	110							4			110	1		1		110			
VISO:			329	110	195	0	0	0	0	0	24			305	6	3	3	0	209	32	0	64

10 KV KL IŠKĖLIMO KML

1	2	3	4	5	6	7	8	9	10	11	12	13	14	15	16	17	18	19	20	21	22	23
10 kV kabelių montavimo apimtys																						
Kabelio pradžia	Kabelio pabaiga	Kabelio tipas ir skerspjūvis	Kabelio ilgis (m)	Kabelio 1x240 ilgis	vamzdyje 3xd110	vamzdyje d125	sustiprintame vamzdyje 3xd110	sustiprintame vamzdyje d125	SU PAKLOTU BE VAMZDŽIO	Vamzdyje krypt. grež. Būdu	Įrengtomis konstrukcijomis	Atrama tvirtinant apkabomis	Po metaliniu gaubtu	Signalinė juosta	Galinės movos (kompl.)	Jungiamosios movos ((kompl.)	Kištukinės movos (kompl.)	SUMINIS GYSLOS TIESIMAS TRANŠĖJOJE	Tranšėjos kasimas 1-2 linijoms	Tranšėjos kasimas 3-4 linijoms	Tranšėjos kasimas 5-6 linijoms	Ilgis esamoje tranšėjoje
JM 1(1) (MT 2730; L-101)	JM 2 (1) (TP-Grąžtai; L - 12)	1x240 mm²	11	11	11		0		0	0	0			139		2		139	59	0	0	80
JM 1 (2) (MT 2730; L-101)	JM 2 (2) (TP-Grąžtai; L - 12)	1x240 mm²	11	11	11		0		0	0	0			0				139				
JM 1 (3) (MT 2730; L-101)	JM 2 (3) (TP-Grąžtai; L - 12)	1x240 mm²	11	11	11		0		0	0	0			0				139				
GM 3 (1) (MT-321 L - 1)	PJM 4 (1) (TR-294 L-103)	1x240 mm²	90	90	86		0		0	0	4			86	1	1		86	0	80	0	6
GM 3 (2) (MT-321 L - 1)	PJM 4 (2) (TR-294 L-103)	1x240 mm²	90	90	86		0		0	0	4			0				86				
GM 3 (3) (MT-321 L - 1)	PJM 4 (3) (TR-294 L-103)	1x240 mm²	90	90	86		0		0	0	4			0				86				
GM 5 (MT-321; L-3)	PJM 6 (TR-315; L-4)	3 x120 mm²	90			86	0		0	0	4			86	1	1		86	6	0	0	80
VISO:			393	303	291	86	0	0	0	0	16	0	0	311	2	4	0	761	65	80	0	166

Pastaba: 20,23 stulpelių 1 eilutėje įvertintas tranš. kasimas + 128 m esamo kabelio tiesimui. (11+128 esamas)
19 stulpelio 1,2,3 eilutėje įvertintas vamzdžio tiesimas, ivertinus 3x128 m perklojamas esamas gyslas vamzdyje.

Pastaba: Viengyslių KL movos nurodomos 1 kaompl. visai 3 gyslų linijai.

A				
0	2024-06			
LAIDA	IŠLEIDIMO DATA	LAIDOS STATUSAS, KEITIMO PRIEŽASTIS (JEI TAIKOMA)		
KVAL. PATV. DOK. NR.	ID Vilnius	Projekto pavadinimas Statinio pavadinimas **Viešosios erdvės ir automobilių stovėjimo aikštelių, ties Naugarduko g. 47, Vilniuje, naujos statybos projektas.**		
1592	PV	Viktorija Bogdano	**KABELIŲ MONTAVIMO LENTELĖ**	Laida
24990	PDV	Vaidas Kisielius		1
LT	Statytojas ir (arba) užsakovas NIAUS MIESTO SAVIVALDY	Dokumento žymuo VP-23-73-00-TP-EI_KML	Lapas 1	Lapų 1

8 ĮRENGIMŲ IR MEDŽIAGŲ ŽINIARAŠTIS

Eil Nr.	Medžiagos, įrenginiai	Techninė charakteristika	Mato vnt.	Kiekis	Tech. reikalavimų pagal bendrovės sąrašą Nr	Papildomi duomenys
1	2	3	4	5	6	7
1.1	**10 kV KABELINĖ LINIJA**					
1.	24 kV trigysliai kabeliai plastikine izoliacija, skirti kloti žemėje, Al 3x120 mm².	Al 3x120 mm²	m.	90	8.1.13	
2.	24 kV viengysliai kabeliai plastikine izoliacija, skirti kloti žemėje. Al 1x240 mm².	Al 1x240 mm²	m.	303	8.1.14	
3.	24 kV viengyslių ir trigyslių kabelių su XLPE izoliacija galinės movos. Lauko tipo galinė mova 24 kV trigyslis kabelis su bendru išoriniu apvalkalu ir bendru vieliniu ekranu 3x120 mm²	3x120 mm^2 ;	vnt.	1	10.5.2	
4.	• 24 kV viengyslių ir trigyslių kabelių su XLPE izoliacija galinės movos. 24 kV trigyslis kabelis su bendru išoriniu apvalkalu ir bendru vieliniu ekranu	3x1x240 mm^2 ;	vnt.	1	10.5.2	
5.	12 kV ir 24 kV kabelių pereinamosios movos. Jungiamų kabelių skerspjūvis mm²-120 mm²; •24 kV trigyslis kabelis su bendru išoriniu apvalkalu ir bendru vieliniu ekranu, 1 pav.	3x120 mm^2 ;	vnt.	1	10.2.3	
6.	12 kV ir 24 kV kabelių pereinamosios movos. Jungiamų kabelių skerspjūvis mm²-240 mm²; •24 kV 3 viengisliai kabeliai	3x1x240 mm2 ;	vnt.	1	10.2.3	
7.	12 kV ir 24 kV viengyslių ir trigyslių kabelių su XLPE izoliacija jungiamosios movos Jungiamų kabelių kombinacijų numeriai- 1	3x1x240 mm2 ;	vnt.	2	10.5.1	
8.	Kabelio signalinė juosta Juostos plotis- 100 mm		m.	86	9.2	
9.	Kabelio signalinė juosta Juostos plotis- 310 mm	Tame skaičiuje 128 m esamo perklojamo kabelio pažymėjimui	m.	225	9.2	
10.	Atviru būdu žemėje klojamų kabelių apsaugos vamzdžiai. Ø125 mm		m.	86	9.3	
11.	Atviru būdu žemėje klojamų kabelių apsaugos vamzdžiai. Ø110 mm		m.	291	9.3	

1.2	**0.4 kV KABELINĖ LINIJA**					
1.	iki 1 kV daugiagyslis aliuminis kabelis, skirtas kloti žemėje ir atvirame ore. Al 4x95 mm² .	Al 4x95 mm²	m.	215	8.1.15	
2.	iki 1 kV daugiagyslis aliuminis kabelis, skirtas kloti žemėje ir atvirame ore. Al 4x150 mm² .	Al 4x150 mm²	m.	114	8.1.15	
3.	Iki 1 kV kabelio Al 4x95 mm² galinė mova Eksploatavimo sąlygos - atvirame ore; Kabelio gyslų skaičius- 4	Al 4x95 mm²	vnt.	5	10.1.3	
4.	Iki 1 kV kabelio Al 4x150 mm² galinė mova Eksploatavimo sąlygos - atvirame ore; Kabelio gyslų skaičius- 4	Al 4x150 mm²	vnt.	1	10.1.3	
5.	Iki 1 kV kabelio Al 4x95 mm² pereinamoji mova Eksploatavimo sąlygos - žemėje; Alyvinio kabelio gyslų skaičius-3 Kabelio gyslų skaičius- 4	Al 4x95 mm²	vnt.	2	10.1.2	
6.	Iki 1 kV kabelio Al 4x150 mm² pereinamoji mova Eksploatavimo sąlygos - žemėje; Alyvinio kabelio gyslų skaičius-3 Kabelio gyslų skaičius- 4	Al 4x150 mm²	vnt.	1	10.1.2	
7.	Iki 1 kV kabelių plastikinė izoliacija, jungiamosios movos Eksploatavimo sąlygos - žemėje; Alyvinio kabelio gyslų skaičius-3 Kabelio gyslų skaičius- 4	Al 4x95mm²	vnt.	3	10.1.3	
8.	Atviru būdu žemėje klojamų kabelių apsaugos vamzdžiai	Ø 110 mm	m.	329	9.3	
9.	Kabelio signalinė juosta	Juostos plotis 110 mm	m.	305	9.2	

Eil Nr.	Medžiagos, įrenginiai	Techninė charakteristika	Mato vnt.	Kiekis	Tech. reikalavimų pagal bendrovės sąrašą Nr	Papildomi duomenys
1	2	3	4	5	6	7
DARBŲ KIEKIŲ ŽINIARAŠTIS						
2.1 10 kV KABELINĖ LINIJA						
1.	Esamos KL atkasimas iki 1 m gylio. 60 % darbo atliekant rankiniu būdu		m	128		
2.	Tranšėjos kasimas mechanizuotu būdu 1-2 kabelių tiesimui, iki 1 m gylio.		m.	52		
3.	Tranšėjos kasimas rankiniu būdu 1-2 kabelių tiesimui, iki 1 m gylio.		m.	13		
4.	Tranšėjos kasimas mechanizuotu būdu 3-4 kabelių tiesimui, iki 1 m gylio.		m.	60		
5.	Tranšėjos kasimas rankiniu būdu 3-4 kabelių tiesimui, iki 1 m gylio.		m.	20		
6.	Kabelio 3x120 mm² arba 240 mm² kabelio vienos gyslos tiesimas vamzdyje, tranšėjoje.		m.	377		
7.	Esamo kabelio 240 mm² kabelio vienos gyslos tiesimas tranšėjoje. (kartu su esamu vamzdžiu)		m.	384		
8.	Kabelio tiesimas konstrukcijomis vamzdyje.(MT)		m.	8		
9.	Kabelio signalinės juostos tiesimas tranšėjoje, pažymint kabelį.		m	311		
10.	Kabelio pereinamosios sujungimo movos montavimas. (120-240 mm²)		kompl.	2		
11.	Kabelio jungiamosios movos montavimas (3x1x 240 mm²)		kompl.	2		
12.	Kabelio (120-240 mm²) ,galinės movos montavimas		kompl.	2		
13.	Kabelio sandarinimas vamzdyje		kompl.	6		
14.	Kabelio įvedimas į esamą MT ir prijungimas demontuojant esamą kabelį įskaitant atjungimą.		kompl.	2		
15.	Esamos kabelinės linijos atkirtimas, įskaitant atjungimą.		kompl.	4		
16.	Trasos nužymėjimas		taškai.	20		
17.	Bandymai, matavimai		kompl.	3		
18.	Trasos sutvarkymas patiesus kabelį		m.²	123		
19.	Žemės tankinimas		m³	59		

2.2	**0,4 kV KABELINĖ LINIJA**					
1.	Tranšėjos kasimas mechanizuotu būdu 1-2 kabelių tiesi mui, iki 0.8 m gylio.		m.	168		
2.	Tranšėjos kasimas rankiniu būdu 1-2 kabelių tiesimui, iki 0.8 m gylio.		m.	41		
3.	Tranšėjos kasimas mechanizuotu būdu 3-4 kabelių tiesimui, iki 0.8 m gylio.		m.	26		
4.	Tranšėjos kasimas rankiniu būdu 3-4 kabelių tiesimui, iki 0.8 m gylio.		m.	6		
5.	Kabelio Al 4x95 mm² tiesimas vamzdyje, tranšėjoje.		m.	195		
6.	Kabelio Al 4x95 mm² tiesimas vamzdyje, konstrukcijomis.		m.	20		
7.	Kabelio Al 4x150 mm² tiesimas vamzdyje, tranšėjoje.		m.	110		
8.	Kabelio Al 4x150 mm² tiesimas vamzdyje, konstrukcijomis.		m.	4		
9.	Kabelio įvedimas į esamą MT žemos įtampos skydą, prijungimas demontuojant esamą įvadinį kabelį. Kabelis 4x95 mm² - 4x150 mm².		kompl.	6		
10.	Kabelio galinės movos montavimas. (Kabelis 4x95 mm² - 4x150 mm²).		kompl.	6		
11.	Kabelio jungiamosios / pereinamosios movos montavimas. (Kabelis 4x95 mm² - 4x150 mm²).		kompl.	3		
12.	Kabelio jungiamosios movos montavimas. (Kabelis 4x95 mm²).		kompl.	3		
13.	Kabelio sandarinimas vamzdyje		kompl.	12		
14.	Trasos nužymėjimas		taškai.	34		
15.	Bandymai, matavimai		kompl.	6		
16.	Trasos sutvarkymas patiesus kabelį		m.²	305		
17.	Žemės tankinimas		m³	121		

0	2023-12	Statybos leidimui			
LAIDA	DATA	LAIDOS STATUSAS, KEITIMO PRIEŽASTIS (JEI TAIKOMA)			
PROJEKTUOTOJAS		KVALIFIKACIJĄ PATVIRTINANČIO DOKUMENTO NR.	PAREIGOS	VARDAS, PAVARDĖ	PARAŠAS
ID Vilnius		A 1592	SPV	Viktorija Bogdanovienė	
		24990	SPDV	Vaidas Kisielius	

Suformuota: 2024 m. birželio 20 d. 12:42
Suformavo: Administratorius sekretorius Aušra Lapienė

Siunčiamasis dokumentas

Registracijos duomenys	
Būsena	Registruota
Registracijos data	2024-06-20
Registracijos numeris	(12.8-V E)2V-1354
Dalinys	Vilniaus teritorinis skyrius
Registras	2V: Siunčiamų dokumentų registras
Byla	2024: 12.8-V E: Gautų projektų dokumentai
Registratorius	Administratorius sekretorius Aušra Lapienė
Elektroninis dokumentas	Taip
Darbų eiga	3f791250635211ec9c748979c86df264
Dokumento informacija	
Siuntėjai	Vilniaus teritorinis skyrius
Gavėjai	Uždaroji akcinė bendrovė "ID Vilnius", Vilnius, Lvivo g. 25-102, LT-09320, 123615345
Siuntimo būdas (nuo 2016-01-19)	
Dokumentą parengė	Vyriausiasis specialistas Ramunė Valančiūtė
Dokumentą pasirašė	Vedėjas Gerda Mockevičė
Antraštė	PROJEKTAS - VIEŠOJI ERDVĖ NAUGARDUKO 47 VILNIUS
Dokumento rūšis	RAŠTAS
Kultūros vertybės kodas	16703
Objekto adresas	NAUGARDUKO 47 VILNIUS
Teismo (ar ikiteisminio tyrimo) bylos kuratorius	
Laikinas Nr.	85529200
Susieti dokumentai	

Pradinis dokumentas (1)						
GTV-451	2024-06-05	PROJEKTAS - VIEŠOJI ERDVĖ NAUGARDUKO 47 VILNIUS	PRAŠYMAS	Įvykdyta	Vyriausiasis specialistas Ramunė Valančiūtė	2024-06-19
Užduotys (1)						
82952679	2024-06-05			Baigta	Vyriausiasis specialistas Ramunė Valančiūtė	2024-06-19

ADOC
GTV-451 EL. PROJEKTAS - VIEŠOJI ERDVĖ NAUGARDUKO 47 VILNIUS.adoc
GTV-451 EL. PROJEKTAS - VIEŠOJI ERDVĖ NAUGARDUKO 47 VILNIUS.pdf
Priedai
Pridedami dokumentai

Pasibaigę darbai		
Vedėjas Gerda Mockevičė	2024-06-20 11:48:38	Pasirašyta versija 1.0. Pastabos:
Administratorius sekretorius Aušra Lapienė	2024-06-20 12:42:32	Registruotas dokumentas: 2V: Siunčiamų dokumentų registras 2024: 12.8-V E: Gautų projektų dokumentai

KULTŪROS PAVELDO DEPARTAMENTAS
PRIE KULTŪROS MINISTERIJOS
VILNIAUS TERITORINIS SKYRIUS

UAB "ID Vilnius"

2024-06- Nr.
Į 2024-06-05 Prašymą

DĖL PROJEKTO DERINIMO

Išnagrinėjome Jūsų prašymą dėl pateikto projekto „Viešoji erdvė ir automobilių stovėjimo aikštelės ties Naugarduko g. 47, Vilniuje" (toliau – Projektas), derinimo. Informuojame, kad planuojami darbai patenka į Kultūros vertybių registre registruotos nekilnojamojo kultūros paveldo vietovės *Vilniaus senamiesčio* (unikalus objekto kodas kultūros vertybių registre 16073) vizualinės apsaugos pozonį. Paveldosauginiu požiūriu Projekto sprendiniams neprieštaraujame (derinimo reg. Nr. 161).

Vedėja Gerda Mockevičė

Ramunė Valančiūtė 272 4069, el. paštas ramune.valanciute@kpd.lt

DETALŪS METADUOMENYS	
Dokumento sudarytojas (-ai)	Kultūros paveldo departamentas prie Kultūros ministerijos 188692688, Šnipiškių g. 3, LT-09309 Vilnius
Dokumento pavadinimas (antraštė)	PROJEKTAS - VIEŠOJI ERDVĖ NAUGARDUKO 47 VILNIUS
Dokumento registracijos data ir numeris	2024-06-20 Nr. (12.8-V E)2V-1354
Dokumento gavimo data ir dokumento gavimo registracijos numeris	–
Dokumento specifikacijos identifikavimo žymuo	ADOC-V1.0
Parašo paskirtis	Pasirašymas
Parašą sukūrusio asmens vardas, pavardė ir pareigos	Gerda Mockevičė, Vedėjas, Vilniaus teritorinis skyrius
Sertifikatas išduotas	GERDA MOCKEVIČĖ LT
Parašo sukūrimo data ir laikas	2024-06-20 11:48:27 (GMT+03:00)
Parašo formatas	XAdES-T
Laiko žymoje nurodytas laikas	2024-06-20 11:48:37 (GMT+03:00)
Informacija apie sertifikavimo paslaugų teikėją	EID-SK 2016, AS Sertifitseerimiskeskus EE
Sertifikato galiojimo laikas	2022-12-29 22:31:20 – 2027-12-28 23:59:59
Informacija apie būdus, naudotus metaduomenų vientisumui užtikrinti	"Registravimas" paskirties metaduomenų vientisumas užtikrintas naudojant "RCSC IssuingCA, VI Registru centras - i.k. 124110246 LT" išduotą sertifikatą "DBSIS, Informatikos ir ryšių departamentas prie Lietuvos Respublikos vidaus reikalų ministerijos, į.k.188774822 LT", sertifikatas galioja nuo 2022-05-19 16:48:06 iki 2025-05-18 16:48:06
Pagrindinio dokumento priedų skaičius	–
Pagrindinio dokumento pridedamų dokumentų skaičius	–
Pridedamo dokumento sudarytojas (-ai)	–
Pridedamo dokumento pavadinimas (antraštė)	–
Pridedamo dokumento registracijos data ir numeris	–
Programinės įrangos, kuria naudojantis sudarytas elektroninis dokumentas, pavadinimas	DBSIS, versija 3.5.77.2
Informacija apie elektroninio dokumento ir elektroninio (-ių) parašo (-ų) tikrinimą (tikrinimo data)	Atitinka specifikacijos keliamus reikalavimus. Visi dokumente esantys elektroniniai parašai galioja (2024-06-20 12:42:40)
Paieškos nuoroda	–
Papildomi metaduomenys	Nuorašą suformavo 2024-06-20 12:42:40 DBSIS

VILNIAUS MIESTO SAVIVALDYBĖS ADMINISTRACIJA

INŽINERINIŲ STATINIŲ PROJEKTŲ IR PROJEKTINIŲ PASIŪLYMŲ VERTINIMO DARBO GRUPĖS
PASITARIMO PROTOKOLO IŠRAŠAS

2024-04-30 Nr. A16- A16-585//24(2.1.99E-ARC)

1. SVARSTYTA. Dėl „Viešosios erdvės ir automobilių stovėjimo aikštelių, ties Naugarduko g. 47, Vilniuje, naujos statybos projektas“ sprendinių (gauti pritarimą techninio projekto sprendiniams (po sprendinių korektūros).

NUTARTA.

1.1. Viešosios erdvės apšvietimo sprendinius suderinti su UAB „Vilniaus apšvietimas“.

Pasitarimo pirmininkas Evaldas Skerniškis

Pasitarimo sekretorė Danguolė Emilija Baleišytė

Išrašas tikras

DETALŪS METADUOMENYS	
Dokumento sudarytojas (-ai)	Vilniaus miesto savivaldybė 188710061, Konstitucijos pr. 3, LT-09601, Vilnius
Dokumento pavadinimas (antraštė)	DĖL 2024-04-30 PROTOKOLO Nr. A16- A16-585//24(2.1.99E-ARC) IŠRAŠO PATEIKIMO
Dokumento registracijos data ir numeris	2024-04-30 Nr. A51-64216/24(3.3.2.26E-INF)
Dokumento gavimo data ir dokumento gavimo registracijos numeris	–
Dokumento specifikacijos identifikavimo žymuo	ADOC-V1.0
Parašo paskirtis	Pasirašymas
Parašą sukūrusio asmens vardas, pavardė ir pareigos	Danguolė Baleišytė, Architektūros skyriaus vyriausioji specialistė, Architektūros skyrius
Sertifikatas išduotas	DANGUOLĖ EMILIJA BALEIŠYTĖ LT
Parašo sukūrimo data ir laikas	2024-04-30 16:02:27 (GMT+03:00)
Parašo formatas	XAdES-T
Laiko žymoje nurodytas laikas	2024-04-30 16:02:45 (GMT+03:00)
Informacija apie sertifikavimo paslaugų teikėją	EID-SK 2016, AS Sertifitseerimiskeskus EE
Sertifikato galiojimo laikas	2022-02-04 15:06:32 – 2025-02-04 15:06:32
Informacija apie būdus, naudotus metaduomenų vientisumui užtikrinti	"Registravimas" paskirties metaduomenų vientisumas užtikrintas naudojant "RCSC IssuingCA, VI Registru centras - i.k. 124110246 LT" išduotą sertifikatą "Dokumentų valdymo sistema Avilys, Vilniaus miesto savivaldybės administracija, į.k. 188710061 LT", sertifikatas galioja nuo 2021-12-20 09:38:49 iki 2024-12-19 09:38:49
Pagrindinio dokumento priedų skaičius	–
Pagrindinio dokumento pridedamų dokumentų skaičius	–
Pridedamo dokumento sudarytojas (-ai)	–
Pridedamo dokumento pavadinimas (antraštė)	–
Pridedamo dokumento registracijos data ir numeris	–
Programinės įrangos, kuria naudojantis sudarytas elektroninis dokumentas, pavadinimas	Dokumentų valdymo sistema „Avilys“, versija 3.5.74.2
Informacija apie elektroninio dokumento ir elektroninio (-ių) parašo (-ų) tikrinimą (tikrinimo data)	Atitinka specifikacijos keliamus reikalavimus. Visi dokumente esantys elektroniniai parašai galioja (2024-04-30 16:03:00)
Paieškos nuoroda	–
Papildomi metaduomenys	Nuorašą suformavo 2024-04-30 16:03:00 Dokumentų valdymo sistema „Avilys“

Projekto derinimo suvestinė

Nr.	Sritys	Atsakingas asmuo	Data	Būsena	Pastabos	Failo pavadinimas
1.	Dujos	V	2024-11-22	Pritarta	1. Prieš darbų pradžią gauti ESO sutikimą žemės kasimo darbams dujų bei elektros tinklų apsaugos zonoje. 2. Prieš darbų vykdymą, dujų ir elektros tinklų parodymui išsikviesti ESO atstovą. 3. Dujotiekio altitudes tikslinti vietoje atliekant kontrolinius dujotiekio atkasimus. 4. Žemės kasimo darbus dujotiekio apsaugos zonoje vykdyti tik rankiniu būdu arba imtis kitokių priemonių dujotiekio apsaugojimui nuo pažeidimų. 5. Vykdant darbus, klojant komunikacijas išlaikyti minimalius leidžiamus vertikalius ir horizontalius atstumus iki dujotiekio, apsaugoti juos nuo pažeidimų. Neišlaikant atstumų iki dujotiekio, įrengti papildomas apsaugos priemones arba jį iškelti.	-

Registracijos Nr. P112876

Pasirašymo data 2024-11-22 08:06

Šiaurės krypties rodyklė

Vėjų rožė

1. Plane vaizduojami bendriniai teritorijos tvarkymo sprendiniai, kurie detalizuojami temomis kituose brėžiniuose ir projekto dalyse.
2. Mažosios architektūros sprendiniai detalizuojami "Architektūrinėje dalyje". Mažosios architektūros išdėstymas gali kiestis konkretizavus gaminius, dangų planus ir dėl kitų objektyvių priežasčių.
3. Sutartiniuose žymėjimuose pateiktas trinkelių ir plytelių dangos sutartinis žymėjimas, kuris nenurodo trinkelių ir plytelių klojimo rašto ir klojimo krypties.Trinkelių ir plytelių klojimo raštas turi būti suderinta su projekto architektūrinės dalies rengėjais
4. Dangų raštai ir kryptis detalizuojami darbo projekto metu, konsultuojantis su projekto autoriais.
5. Visus pakeitimus derinti su projekto autoriais.
6. Vejos įrengimo technologiją, šalinamus ir projektuojamus medžius žr. Želdynų dalyje, želdinių techninėse specifikacijose.
7. Vadovaujantis Vilniaus miesto savivaldybės gatvių infrastruktūros standartu (Nr. 30-1315/22) projektuojamų kelio ženklų nugarinė pusė ir stulpai bei atramos numatytos RAL 9004 spalvos.
8. Kelio ženklų vietos turi būti tikslinamos vietoje, statybos metu.
9. Prieš pradedant statybos darbus ir užsakant medžiagas, patikslinti esamų inžinerinių komunikacijų altitudes ir padėtį plane.
10. Klojant tinklus esamų inžinerinių komunikacijų apsaugos zonoje, išsikviesti juos eksploatuojančių organizacijų atstovai.Inžinerinių tinklų apsaugos zonoje kasimo darbus vykdyti rankiniu būdu.
11. Statybos darbai gatvės ribose vykdomi vadovaujantis STR 1.06.01:2016 „Statybos darbai. Statinio statybos priežiūra", Lietuvos Respublikos Vyriausybės 2017-03-22 nutarimu Nr. 212 patvirtinu kelių priežiūros tvarkos aprašu, Lietuvos Respublikos saugaus eismo automobilių keliais įstatymu ir kitais susijusiais teisės aktais. Naujai įrengiamų dangų konstrukcija parenkama pagal Automobilių kelių standartizuotų dangų konstrukcijų projektavimo taisyklės Nr. SDK 19
12. Išardytos gatvių dangos ir jų pagrindai įrengiami pagal esamą konstrukciją. Pažeistų dangų atstatymas gatvės ribose vykdomas pagal Vilniaus miesto savivaldybės administracijos direktoriaus 2021 m. kovo 25 d. įsakymu Nr.30-780/21 patvirtinto „Leidimų atlikti kasinėjimo darbus Vilniaus miesto savivaldybės viešojo naudojimo teritorijoje (gatvėse, vietinės reikšmės keliuose, aikštėse, žaliųjuose plotuose), atitverti ją ar jos dalį arba apriboti eismą joje išdavimo tvarkos aprašas" 1 priedo „Išardytos dangos sutvarkymas" reikalavimus.
13. Projektiniai aukščiai turi būti sklandžiai sujungti su esamais. Esami aukščiai turi būti tikslinami vietoje, statybos metu.

Elektromobilių įkrovimo tinklo skirstymo skydas ĮSS
(Skydo prijungimas proj. atskiru projektu pagal TS
TER24-40194)

EKSPLIKACIJA
1a Automobilių stovėjimo aikštelė Nr.1, grupė 1a
1b Automobilių stovėjimo aikštelė Nr.1, grupė 1b
2 Esama pastatas - balandinė (un. Nr. 4400-5541-7753)
3 Esama pastatas - transformatorinė (un.Nr.1096-0048-0011)
4 Sporto aikštelė ir krepšinio aikštelės
5 Vaikų žaidimų aikštelė
6 Poilsio zonos aikštelė
7 Poilsio zonos aikštelė
8 Dviračių saugykla, įrengiama kitu etapu
9 Pėsčiųjų takai
10 Esami atliekų surinkimo konteineriai

MAŽOJI ARCHITEKTŪRA

- Suoliukas be atlošo
- Suoliukas su atlošu
- Pikniko stalas su suolais
- Žemi lauko baldai
- Gultas
- Sporto įrenginiai
- Stalo teniso stalas
- Vaikų žaidimų įrenginiai
- Greito įkrovimo stotelė dviems elektromobiliams
- Lauko el. rozetė
- Šiukšlių dėžė
- Stulpelis šuniukams
- Dviračių stovai

SUTARTINIAI ŽYMĖJIMAI

- Darbų vykdymo riba
- Gatvės raudonosios linijos
- Registruoto sklypo riba
- Neregistruoto/formuojamo sklypo riba
- Apsaugos zona (10m riba nuo varstomų langų ir durų, 5m nuo transformatorinės)
- Formuojamas servitutas: S1 215 ir S1 222
- Betoninis gatvės bortas 1000x150x300
- Betoninis gatvės bortas 1000x150x300, nužemintas
- Betoninis gatvės bortas 1000x150x220, apvalintas
- Betoninis vejos bortas 1000x80x200
- Šaknų apsaugos zona
- L1 — Projektuojamas savitakinis paviršinių nuotekų šalinimo tinklas, AZ=2.5,m, AZ=5.0m
- BV1 — Projektuojamas bendro naudojimo vandentiekio tinklas, AZ=2,5m, AZ=5.0m
- V1 — Projektuojamas vandentiekio tinko įvadas, AZ=2,5m
- F1 — Projektuojamas savitakinis buitinių nuotekų šalinimo tinklo išvadas , AZ=2.5m
- BV1-1 — Projektuojamas vandentiekio šulinys
- VGR — Projektuojama vandens gertuvė
- DRI — Projektuojama paviršinių nuotekų debito reguliavimo įrenginys
- INF_F1-1 — Projektuojamas buitinių nuotekų infiltracinis šulinys
- L1-1 — Projektuojamas paviršinių nuotekų šulinys
- INF_L1-1 — Projektuojamas paviršinių nuotekų infiltracinis šulinys
- LŠ1-1 — Projektuojamas paviršinių nuotekų surinkimo šulinėlis
- RŠF-55 — Remontuojamas paviršinių nuotekų tinklo šulinys
- Projektuojamas latakas
- E4 — Projektuojama 10 kV ESO el. tinklo kabelinė linija.
- E1 — Projektuojama 0,4 kV ESO el. tinklo kabelinė linija.
- E2 — Projektuojama 0,4 kV apšvietimo el.tinklo KL.
- Rezervinis vamzdis (Ø110 mm) įkrovimo stotelių prijungimui.
- Proj. aikštelės apšvietimo šviestuvas, atrama H- 6 m.
- Proj. sporto aikštelės apšvietimo šviestuvas, atrama H- 6 m.
- Parko apšvietimo šviestuvas, atrama H- 4,5 m.

PASTABA:
1. VISI ELEKTROS TINKLAI TIESIAMI APSAUGINIUOSE VAMZDŽIUOSE.

PASTABOS:
1. Prieš darbų pradžią gauti bendrovių Sutikimą žemės kasimo darbams dujotiekio ir šilumos tinklų apsaugos zonoje.
2. Prieš žemės kasimo darbus būtina išsikviesti bendrovės atstovą dujotiekio ir šilumos tinklų trasos nužymėjimui.
3. Žemės kasimo darbus dujotiekio ir šilumos tinklų apsaugos zonoje vykdyti tik rankiniu būdu arba imtis kitokių priemonių dujotiekio ir šilumos tinklų apsaugojimui nuo pažeidimų.
4. Dujotiekio altitudes tikrinti vietoje atliekant kontrolinius dujotiekio atkasimus.
5. Išlaikyti minimalius leidžiamus atstumus iki dujotiekio ir šilumos tinklų klojant naujas komunikacijas.

SITUACIJOS SCHEMA

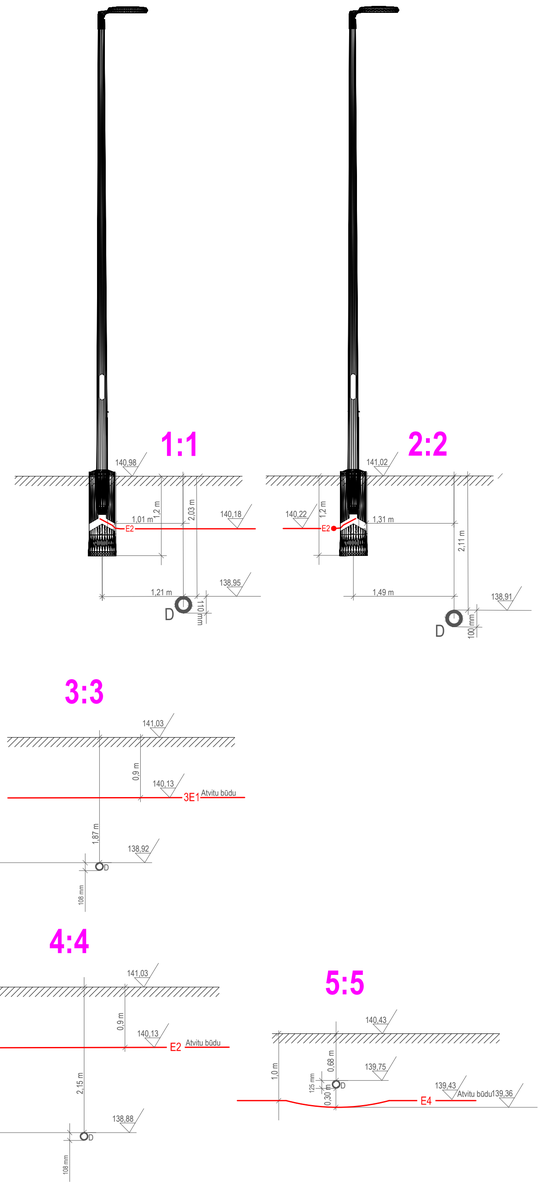

0	2024	STATYBĄ LEIDŽIANČIAM DOKUMENTUI GAUTI	
LAIDA	IŠLEIDIMO DATA	LAIDOS STATUSAS, KEITIMO PRIEŽASTIS (JEI TAIKOMA)	

KVAL. PATV. DOK. NR.: ID Vilnius

Statinio projekto pavadinimas: VIEŠOSIOS ERDVĖS IR AUTOMOBILIŲ STOVĖJIMO AIKŠTELIŲ, TIES NAUGARDUKO G. 47, VILNIUJE, NAUJOS STATYBOS PROJEKTAS

A1592	PV	Viktorija Bogdanovienė
32761,38603	PDV	Diana Gamulėnė
12700	PDV	Eglė Budukevičienė
24990	PDV	Vaidas Kisielius

Statinio numeris ir pavadinimas, dokumento pavadinimas: SUVESTINIS INŽINERINIŲ TINKLŲ PLANAS M 1:500

Laida: 0

LT

Statytojas ir (arba) užsakovas: Vilniaus miesto savivaldybė

Dokumento žymuo: VP23-73-00-TP-ITS

Lapas: 1 | Lapų: 1

VILNIAUS MIESTO SAVIVALDYBĖS ADMINISTRACIJA

UAB „ID Vilnius“ 2024-11- Nr. A690-/24(2.14.1.36E-ŽEM)
Į 2024-09-24 Nr. SAV-329714

DĖL SUTIKIMO TIESTI SUSISIEKIMO KOMUNIKACIJAS, INŽINERINIUS TINKLUS IR STATYTI JIEMS FUNKCIONUOTI BŪTINUS STATINIUS, ĮRENGTI PLOKŠČIUOSIUS HORIZONTALIUS INŽINERINIUS STATINIUS VALSTYBINĖJE ŽEMĖJE, TIES ŽEMĖS SKLYPU NAUGARDUKO G. 47, KURIOJE NESUFORMUOTI ŽEMĖS SKLYPAI

Vilniaus miesto savivaldybės administracijos direktorius, įgaliotas Vilniaus miesto savivaldybės mero 2024 m. sausio 4 d. potvarkiu Nr. 955-30/24 „Dėl Vilniaus miesto savivaldybės administracijos direktoriaus įgaliojimo“, atsižvelgdamas į 2024 m. rugsėjo 24 d. prašymą Nr. SAV-329714 neprieštarauja dėl šių objektų tiesimo, statybos, įrengimo, rekonstravimo ir (ar) remonto valstybinėje žemėje, kurioje nesuformuoti žemės sklypai:

Susisiekimo komunikacijų, inžinerinių tinklų ir jiems funkcionuoti būtinų statinių, plokščiųjų horizontalių inžinerinių statinių pavadinimas (-ai), rūšis (-ys)	Statinio kategorija – inžineriniai tinklai, statinio rūšis – elektros tinklai.
Žemės sklypo (-ų) kadastro Nr., adresas (-ai)*	
Statinio (-ių) unikalus Nr., adresas (-ai)*	Naugarduko g. 47, Vilniuje.
Objekto (-ų) pavadinimas (-ai)	

Šis sutikimas galioja tik pridedamame brėžinyje nurodytoms susisiekimo komunikacijoms, inžineriniams tinklams tiesti ir jiems funkcionuoti būtiniems statiniams statyti, plokštiesiems horizontaliems inžineriniams statiniams įrengti pridedamame brėžinyje pažymėtoje vietoje. Pridedamas brėžinys yra neatsiejama šio sutikimo dalis.

Sutikimas galioja 10 metų, skaičiuojant nuo sutikimo išdavimo datos. Sutikimo galiojimas baigiasi nesuėjus sutikime nurodytam 10 metų terminui, kai valstybinėje žemėje, kurioje pagal sutikimą suteikta teisė tiesti susisiekimo komunikacijas, tiesti inžinerinius tinklus ir statyti jiems funkcionuoti būtinus statinius, suformuojamas žemės sklypas.**

Sutikimas išduodamas neribotam terminui, tačiau sutikimo galiojimas baigiasi, kai valstybinėje žemėje, kurioje pagal sutikimą suteikta teisė tiesti inžinerinius tinklus ir statyti jiems funkcionuoti būtinus statinius, įrengti plokščiuosius horizontalius inžinerinius statinius, suformuojamas žemės sklypas.***

Pagal sutikimą nutiestos susisiekimo komunikacijos sutikimo galiojimo laikotarpiu yra laikini statiniai ir Nekilnojamojo turto registre neregistruojami, išskyrus susisiekimo komunikacijas ir (ar) joms aptarnauti būtinus laikinus nesudėtingus statinius, pastatytus įgyvendinant valstybės, Savivaldybės ar Europos Sąjungos struktūrinių fondų lėšomis finansuojamus projektus, kai susisiekimo komunikacijų statyba reikalinga įgyvendinant valstybių, savivaldybių institucijų ir įstaigų funkcijoms atlikti.****

Pagal sutikimą nutiestos Lietuvos Respublikos elektros energetikos įstatymo 75 straipsnio 2 dalyje nurodytos elektros energijos persiuntimui skirtos žemosios ir vidutinės įtampos elektros oro linijos, oro kabelių linijos, požeminių ir povandeninių kabelių linijos ir jų technologiniai priklausiniai, įskaitant transformatorines ir transformatorių pastotes ir jose įrengtus įrenginius, požeminių kabelių kanalus, linijas laikančias atramas ir kitus technologinius priklausinius, taip pat vartotojo elektros įrenginiai, išskyrus elektros energetikos objektus, kurie pagal Lietuvos Respublikos statybos įstatymą laikytini pastatais, ir ryšių linijos, kabeliai, ryšių kabelių kanalų sistemos, nurodytos Lietuvos Respublikos elektroninių ryšių įstatymo 42 straipsnio 4 dalyje, yra laikomi kilnojamaisiais daiktais ir Nekilnojamojo turto registre neregistruojami.*****

Pagal sutikimą nutiestoms susisiekimo komunikacijoms, inžineriniams tinklams ir pastatytiems jiems funkcionuoti būtiniems statiniams, įrengtiems plokštiesiems horizontaliems inžineriniams statiniams eksploatuoti naujas žemės sklypas neformuojamas ir nenuomojamas ar neperleidžiamas nuosavybėn.

Pasibaigus išduoto sutikimo terminui, pagal sutikimą nutiestos susisiekimo komunikacijos, inžineriniai tinklai ir jiems funkcionuoti būtini statiniai, įrengti plokštieji horizontalūs inžineriniai statiniai turi būti nukelti jų savininko lėšomis, išskyrus atvejus, kai asmeniui išduotas naujas sutikimas arba kai nutiestoms susisiekimo komunikacijoms, inžineriniams tinklams ir pastatytiems jiems funkcionuoti būtiniems statiniams naudoti ir juos aptarnauti yra nustatytas servitutas.

Šiuo sutikimu sutinkama, kad susisiekimo komunikacijoms, inžineriniams tinklams ir jiems funkcionuoti būtiniems statiniams, įrengtiems plokštiesiems horizontaliems inžineriniams statiniams (toliau – objektas) valstybinėje žemėje bus nustatytos teritorijos, kuriose taikomos Lietuvos Respublikos specialiųjų žemės naudojimo sąlygų įstatymo (toliau – Įstatymas) - III skyriaus – ketvirtame skirsnyje nurodytos specialiosios žemės naudojimo sąlygos:

elektros tinklų apsaugos zona (toliau – Teritorija). ******

Teritorijos dydis valstybinėje žemėje – 712 kv. m.

Specialiosios žemės naudojimo sąlygos taikomos teisės aktų nustatyta tvarka įregistravus Teritoriją Nekilnojamojo turto registre.

Nuostoliai, patiriami dėl specialiųjų žemės naudojimo sąlygų taikymo įregistruotose Teritorijose (toliau – nuostoliai), atlyginami Įstatymo 13 straipsnio 1 dalyje nurodyta tvarka vadovaujantis Įstatymo 13 straipsnio 4 dalimi. Dėl nuostolių kompensavimo Teritorijos nustatymu suinteresuotam ūkio subjektui Kompensacijos dėl specialiųjų žemės naudojimo sąlygų taikymo Lietuvos Respublikos specialiųjų žemės naudojimo sąlygų įstatyme nurodytose teritorijose,

nustatytose tenkinant viešąjį interesą, apskaičiavimo ir išmokėjimo metodikos, patvirtintos Lietuvos Respublikos Vyriausybės 2019 m. gruodžio 11 d. nutarimu Nr. 1248 „Dėl Lietuvos Respublikos specialiųjų žemės naudojimo sąlygų įstatymo įgyvendinimo“, nustatyta tvarka******* pateikiamas prašymas.

AB „Energijos skirstymo operatorius“ (ar jo teisių perėmėjas) įsipareigoja, kad:
(Teritorijos nustatymu suinteresuoto ūkio subjekto pavadinimas (vardas ir pavardė arba juridinio asmens pavadinimas ir kodas)

– Nekilnojamojo turto registre įregistravęs Teritoriją, ne vėliau kaip per 5 darbo dienas nuo jos įregistravimo raštu informuos valstybinės žemės patikėtinį (ar jo teisių perėmėją) apie Teritorijoje pradedamas taikyti specialiąsias žemės naudojimo sąlygas ir apie teisę kreiptis dėl Įstatymo 13 straipsnio 1 dalyje nurodytos kompensacijos sumokėjimo;

– kai neliks objekto, dėl kurio nustatyta Teritorija, savo lėšomis išregistruos Teritoriją iš Nekilnojamojo turto registro ir ne vėliau kaip per 5 darbo dienas nuo jos išregistravimo raštu informuos valstybinės žemės patikėtinį (ar jo teisių perėmėją) apie specialiųjų žemės naudojimo sąlygų taikymo Teritorijoje pabaigą;

– jeigu Teritorija dėl pasikeitusios objekto, dėl kurio nustatyta Teritorija, veiklos apimties sumažės ir (ar) pasikeis Įstatyme nustatytos Teritorijos dydis, savo lėšomis imsis veiksmų dėl pasikeitusios Teritorijos dydžio nustatymo ir įregistravimo Nekilnojamojo turto registre.

Pasibaigus šio sutikimo terminui, pagal sutikimą nutiesti (pastatyti, įrengti) objektai per 20 darbo dienų turi būti nukelti ir valstybinė žemė sutvarkoma taip, kad ji būtų iki sutikimo išdavimo dienos buvusios būklės.

Apie tai privaloma raštu per 5 darbo dienas po valstybinės žemės sutvarkymo informuoti Vilniaus miesto savivaldybės administracijos Žemės tvarkymo ir administravimo skyrių.

Šis sprendimas per vieną mėnesį gali būti skundžiamas Lietuvos Respublikos civilinio proceso kodekso nustatyta tvarka bendrosios kompetencijos teismui.

PRIDEDAMA. 2 lapai.

Administracijos direktorius Adomas Bužinskas

Oksana Valaikienė, tel. (8 5) 211 2253, el. p. oksana.valaikiene@vilnius.lt

* Nurodoma, kai planuojama tiesti susisiekimo komunikacijas, inžinerinius tinklus į konkretų žemės sklypą arba konkrečiam statiniui aptarnauti.

** Nurodoma, kai išduodamas sutikimas Sutikimų tiesti susisiekimo komunikacijas, inžinerinius tinklus ir statyti jiems funkcionuoti būtinus statinius, įrengti plokščiuosius horizontalius inžinerinius statinius valstybinėje žemėje, kurioje nesuformuoti žemės sklypai, išdavimo taisyklių, patvirtintų Vilniaus miesto savivaldybės tarybos 2024 m. sausio 24 d. sprendimo Nr. 1-371 „Dėl Vilniaus miesto savivaldybės sutikimų statyti statinius žemės sklypuose, besiribojančiuose su valstybinės žemės sklypais ar valstybine žeme, kurioje nesuformuoti žemės sklypai, išdavimo ir kitų taisyklių patvirtinimo“ 1.5 papunkčiu (toliau – Taisyklės), 5.1, 5.2 ir 5.7 papunkčiuose nurodytais atvejais.

*** Nurodoma, kai išduodamas sutikimas Taisyklių 5.3, 5.4, 5.5, ir 5.6 ir 5.8 papunkčiuose nurodytais atvejais.

**** Nurodoma, kai išduodamas sutikimas Taisyklių 5.1, ir 5.2 papunkčiuose nurodytais atvejais.

***** Nurodoma, kai išduodamas sutikimas tiesti Taisyklių 5.6 papunktyje nurodytus inžinerinius tinklus.

****** Nurodoma, kai planuojamiems tiesti susisiekimo komunikacijoms, inžineriniams tinklams ir statyti jiems funkcionuoti būtiniems statiniams, įrengtiems plokštiesiems horizontaliems inžineriniams statiniams turi būti nustatytos Teritorijos.*******Kai nuostoliai mokėtini iš valstybės valdomų juridinių asmenų lėšų, šių nuostolių dydis apskaičiuojamas pagal kituose (pagal atitinkamas reguliavimo sritis) įstatymuose nurodytas Lietuvos Respublikos Vyriausybės patvirtintas kompensacijų nuostoliams atlyginti apskaičiavimo metodikas.

2024-09-24 PRAŠYMO NR. SAV-329714 IŠDUOTI SUTIKIMĄ TIESTI SUSISIEKIMO KOMUNIKACIJAS, INŽINERINIUS TINKLUS BEI STATYTI JIEMS FUNKCIONUOTI BŪTINUS STATINIUS VALSTYBINĖJE ŽEMĖJE, KURIOJE NESUFORMUOTI ŽEMĖS SKLYPAI, PRIEDAS

M1:750

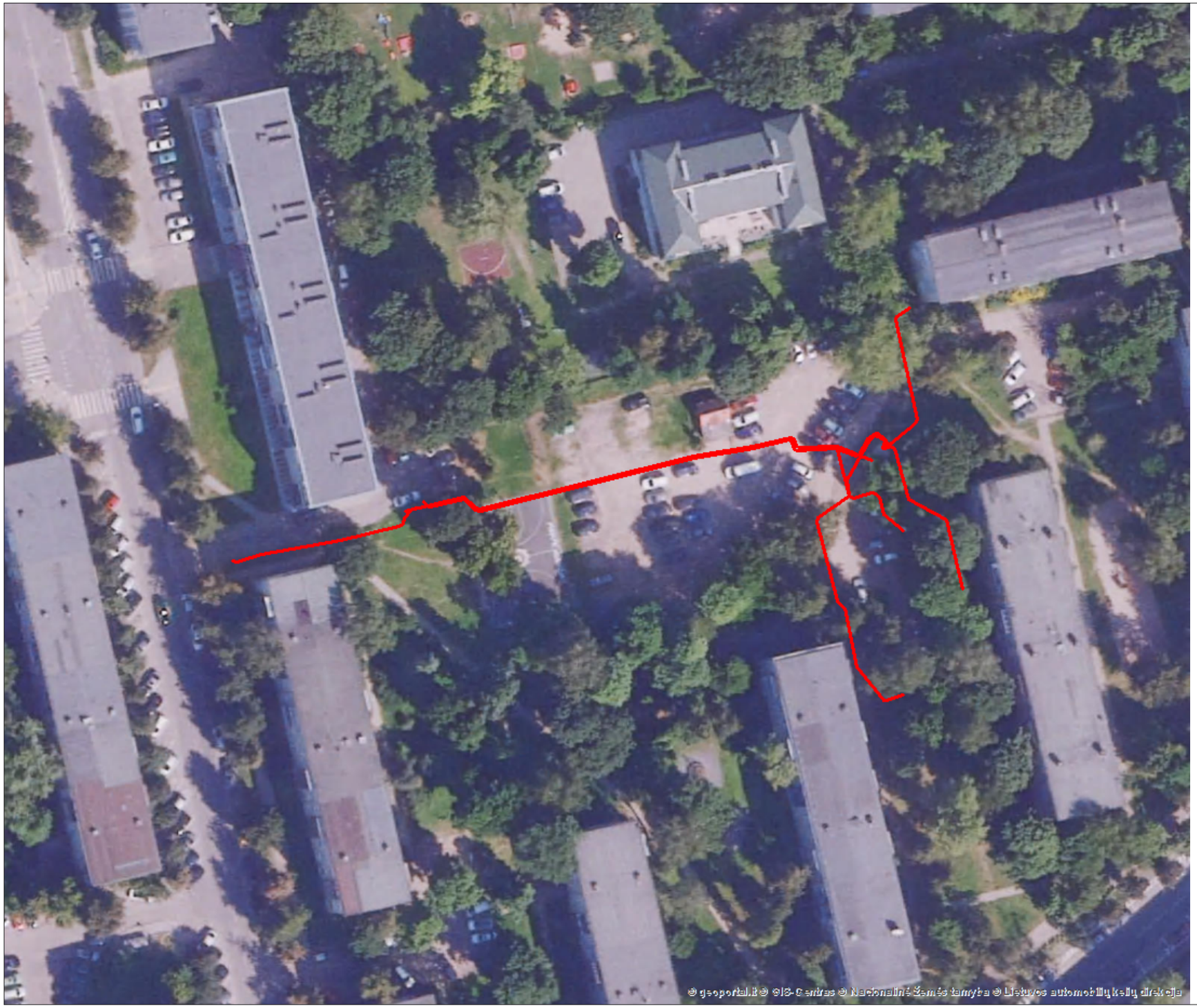

Sutartiniai žymėjimai

Sutikimo objektai (linijos)

- Dujotiekio tinklai
- Elektros tinklai
- Gatvės
- Keliai
- Lietaus kanalizacijos tinklai
- Nemotorizuotų transporto priemonių takai
- Nuotekų tinklai
- Pėsčiųjų takai
- Ryšiai
- Vandentiekio tinklai
- Šilumos tiekimo tinklai
- Kiti inžineriniai tinklai
- Kitos susisiekimo komunikacijos

Sutikimo objektai (poligonai)

- Dujotiekio tinklai
- Elektros tinklai
- Gatvės
- Keliai
- Lietaus kanalizacijos tinklai
- Nemotorizuotų transporto priemonių takai
- Nuotekų tinklai
- Pėsčiųjų takai
- Ryšiai
- Vandentiekio tinklai
- Šilumos tiekimo tinklai
- Kiti inžineriniai tinklai
- Kitos susisiekimo komunikacijos

Sutikimo objektai (taškai)

- Dujotiekio tinklai
- Elektros tinklai
- Gatvės
- Keliai
- Lietaus kanalizacijos tinklai
- Nemotorizuotų transporto priemonių takai
- Nuotekų tinklai
- Pėsčiųjų takai
- Ryšiai
- Vandentiekio tinklai
- Šilumos tiekimo tinklai
- Kiti inžineriniai tinklai
- Kitos susisiekimo komunikacijos

Prašymo teikėjas	UAB "ID Vilnius"
Institucija, kuriai teikiamas prašymas	Vilniaus m. sav.

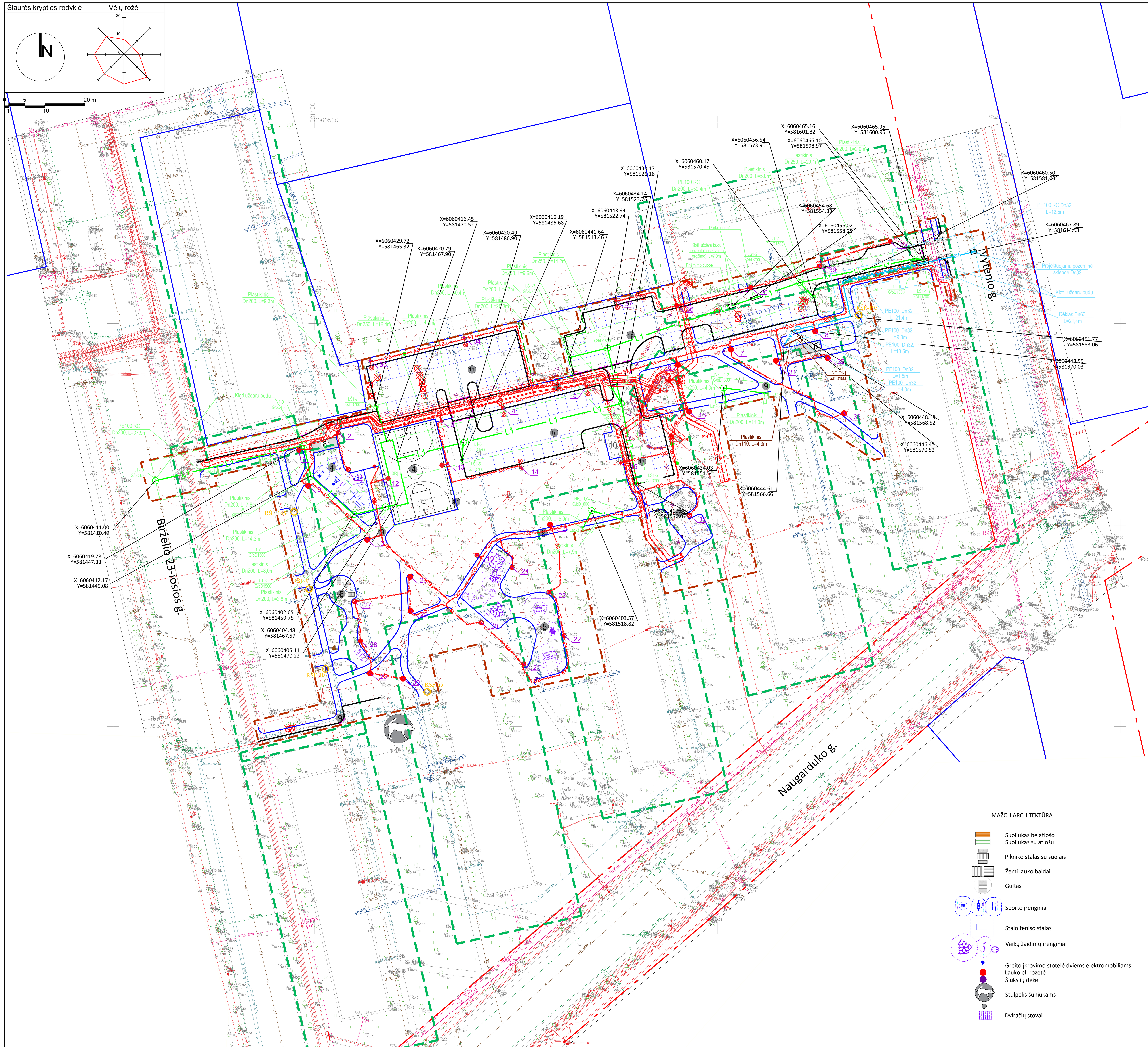

SITUACIJOS SCHEMA

EKSPLIKACIJA (projektuojami statiniai pažymėti pilka spalva):

- 1a Automobilių stovėjimo aikštelė nr.1, 1a grupė
- 1b Automobilių stovėjimo aikštelėnr.1, 1b grupė
- 2 Esamas pastatas - balandinė (un. nr. 4400-5541-7753)
- 3 Esamas pastatas - transformatorinė (un. nr. 1096-0048-0011)
- 4 Sporto aikštelė
- 5 Vaikų žaidimų aikštelė
- 6 Poilsio zonos aikštelė
- 7 Poilsio zonos aikštelė
- 8 Dviračių saugykla, įrengiama kitu etapu
- 9 Pėsčiųjų takai
- 10 Esami atliekų surinkimo konteineriai
- 11 Apsauginis atitvaras-tinklas

Kiti projekte numatyti statiniai: buitinių ir lietaus nuotekų šalinimo tinklai, vandentiekio tinklai.

SUTARTINIAI ŽYMĖJIMAI

- Darbų vykdymo riba
- Gatvės raudonosios linijos
- Registruoto sklypo riba
- Neregistruoto/formuojamo sklypo riba
- Apsaugos zona (10m riba nuo varstomų langų ir durų, 5m nuo transformatorinės)
- Formuojamas servitutas: S1 215 ir S1 222
- Betoninis gatvės bortas 1000x150x300
- Betoninis gatvės bortas 1000x150x300, nužemintas
- Betoninis gatvės bortas 1000x150x220, apvalintas
- Betoninis vejos bortas 1000x80x200
- L1 — Projektuojamas savitakinis paviršinių nuotekų šalinimo tinklas, AZ=2.5,m, AZ=5.0m
- BV1 — Projektuojamas bendro naudojimo vandentiekio tinklas, AZ=2,5m, AZ=5.0m
- V1 — Projektuojamas vandentiekio tinko įvadas, AZ=2,5m
- F1 — Projektuojamas savitakinis buitinių nuotekų šalinimo tinklo išvadas , AZ=2.5m
- BV1-1 — Projektuojamas vandentiekio šulinys
- VGR — Projektuojama vandens gertuvė
- DRĮ — Projektuojama paviršinių nuotekų debito reguliavimo įrenginys
- INF_F1-1 — Projektuojamas buitinių nuotekų infiltracinis šulinys
- L1-1 — Projektuojamas paviršinių nuotekų šulinys
- INF_L1-1 — Projektuojamas paviršinių nuotekų infiltracinis šulinys
- LŠ1-1 — Projektuojamas paviršinių nuotekų surinkimo šulinėlis
- RŠF-55 — Remontuojamas paviršinių nuotekų tinklo šulinys
- Projektuojamas latakas
- E4 — Projektuojama 10 kV ESO el. tinklo kabelinė linija.
- E1 — Projektuojama 0,4 kV ESO el. tinklo kabelinė linija.
- E2 — Projektuojama 0,4 kV apšvietimo el.tinklo KL.
- Rezervinis vamzdis (Ø110 mm) įkrovimo stotelių prijungimui.
- Proj. aikštelės apšvietimo šviestuvas, atrama H- 6 m.
- Proj. sporto aikštelės apšvietimo šviestuvas, atrama H- 6 m.
- Parko apšvietimo šviestuvas, atrama H- 4,5 m.

VN DALIES PASTABOS:

1. Prieš pradedant statybos darbus ir užsakant medžiagas pasitikslinti esamų inžinerinių komunikacijų altitudes ir padėtį plane.
2. Klojant tinklus esamų inžinerinių komunikacijų apsaugos zonoje, išsikviesti juos eksploatuojančių organizaciją atstovą.
3. Statybos darbai vykdomi vadovaujantis STR1.06.01:2016 "Statybos darbai. Statinio statybos priežiūra", Lietuvos respublikos Vyriausybės 2004-02-11 nutarimu Nr.155 patvirtintu kelių priežiūros tvarkos aprašu. Išardytos dangos konstrukcija parenkama pagal Automobilių kelių standartizuotų dangų konstrukcijų projektavimo taisykles KPT SDK 19.
4. UAB "Vilniaus vandenys" prisijungimo sąlygos Nr. PS24-1309 (2024-05-13).
5. UAB "Grinda" techninės sąlygos Nr.23/390 (2023-11-10).
6. Prieš darbų pradžią išsikviesti UAB "Vilniaus apšvietimas" atstovą.
7. Vadovaujantis EĮĮT išlaikyti leistinus atstumus nuo esamo gatvės apšvietimo el. tinklo.
8. Susikirtimai su esamais gatvės apšvietimo el. tinklais turi būti tikslinami vietoje.
9. Gatvės apšvietimo tinklų apsaugos zonoje, kasimo darbus vykdyti rankiniu būdu.
10. Prieš darbų pradžią gauti bendrovės ESO sutikimą kasimo darbams dujotiekio apsaugos zonoje.
11. Prieš žemės kasimo darbus būtina išsikviesti bendrovės ESO atstovą dujotiekio trasos nužymėjimui.
12. Žemės kasimo darbus dujotiekio apsaugos zonoje vykdyti tik rankiniu būdu arba imtis kitokių priemonių dujotiekio apsaugojimui nuo pažeidimų.
13. Dujotiekio altitudes tikrinti atliekant kontrolinius dujotiekio atkasimus.
14. Išlaikyti minimalius leidžiamus atstumus iki dujotiekio, klojant naujas komunikacijas.
15. Pažeistų dangų atstatymas gatvės ribose vykdomas pagal Vilniaus miesto savivaldybės administracijos direktoriaus 2021 m. kovo 25 d. įsakymu Nr. 30-780/21 patvirtinto "Leidimų atlikti kasinėjimo darbus Vilniaus miesto savivaldybės viešojo naudojimo teritorijoje (gatvėse, vietinės reikšmės keliuose, aikštėse, žaliuosiuose plotuose), atitverti ją ar jos dalį arba apriboti eismą joje išdavimo tvarkos aprašas" 1 priedo "Išardytos dangos sutvarkymas" reikalavimus.
16. Vykdant kasimo darbus nekasti tranšėjų arčiau kaip 3 m nuo medžio kamieno, kurio diametras didesnis kaip 15 cm, arčiau kaip 2m, kai kamieno diametras iki 15 cm, ir arčiau kaip 1,5m nuo krūmų, skaičiuojant atstumą nuo kraštinio stiebo (pagal Želdynų apsaugos, vykdant statybos darbus, taisykles), taip pat 2m atstumu nuo kamieno kasimo darbus vykdyti tik rankiniu būdu. Nepažeisti medžių kamienų ir lajų. Nesant galimybės išlaikytis šių reiklavimų, darbų vykdymo rangovui gauti Vilniaus miesto savivaldybės administracijos Miesto aplinkos skyriaus specialisto atskirą pritarimą.
17. Po lataku, kuriame įrengti Litgrid elektros kabeliai, paviršinių nuotekų tinklas t.b. klojamas uždaru būdu - horizontalaus kryptinio gręžimo metodu. Prieš atliekant prastūmimo darbus t. b. sutikslintos Litgrid kabelių su lataku altitudės. Darbo ir priėmimo duobes kasti rankiniu būdu.

MAŽOJI ARCHITEKTŪRA

- Suoliukas be atlošo
- Suoliukas su atlošu
- Pikniko stalas su suolais
- Žemi lauko baldai
- Gultas
- Sporto įrenginiai
- Stalo teniso stalas
- Vaikų žaidimų įrenginiai
- Greito įkrovimo stotelė dviems elektromobiliams
- Lauko el. rozetė
- Šiukšlių dėžė
- Stulpelis šuniukams
- Dviračių stovai

PASTABOS:

1. Plane vaizduojami bendriniai teritorijos tvarkymo sprendiniai, kurie detalizuojami temomis kituose brėžiniuose ir projekto dalyse.
2. Mažosios architektūros sprendiniai detalizuojami "Architektūrinėje dalyje". Mažosios architektūros išdėstymas gali kiestis konkretizavus gaminius, dangų planus ir dėl kitų objektyvių priežasčių.
3. Sutartiniuose žymėjimuose pateiktas trinkelių ir plytelių dangos sutartinis žymėjimas, kuris nenurodo trinkelių ir plytelių klojimo rašto ir klojimo krypties.Trinkelių ir plytelių klojimo raštas turi būti suderinta su projekto architektūrinės dalies rengėjais.
4. Dangų raštai ir kryptis detalizuojami darbo projekto metu, konsultuojantis su projekto autoriais.
5. Visus pakeitimus derinti su projekto autoriais.
6. Vejos įrengimo technologiją, šalinamus ir projektuojamus medžius žr. želdynų dalyje, želdinių techninėse specifikacijose.
7. Vadovaujantis Vilniaus miesto savivaldybės gatvių infrastruktūros standartu (Nr. 30-1315/22) projektuojamų kelio ženklų nugarinė pusė ir stulpai bei atramos numatytos RAL 9004 spalvos.
8. Kelio ženklų vietos turi būti tikslinamos vietoje, statybos metu.
9. Prieš pradedant statybos darbus ir užsakant medžiagas, patikslinti esamų inžinerinių komunikacijų altitudes ir padėtį plane.
10. Klojant tinklus esamų inžinerinių komunikacijų apsaugos zonoje, išsikviesti juos eksploatuojančių organizacijų atstovą. Inžinerinių tinklų apsaugos zonoje kasimo darbus vykdyti rankiniu būdu.
11. Statybos darbai gatvės ribose vykdomi vadovaujantis STR 1.06.01:2016 „Statybos darbai. Statinio statybos priežiūra", Lietuvos Respublikos Vyriausybės 2017-03-22 nutarimu Nr. 212 patvirtinu kelių priežiūros tvarkos aprašu, Lietuvos Respublikos saugaus eismo automobilių keliais įstatymu ir kitais susijusiais teisės aktais. Naujai įrengiamų dangų konstrukcija parenkama pagal Automobilių kelių standartizuotų dangų konstrukcijų projektavimo taisykles KPT SDK 19
12. Išardytos gatvių dangos ir jų pagrindai įrengiami pagal esamą konstrukciją. Pažeistų dangų atstatymas gatvės ribose vykdomas pagal Vilniaus miesto savivaldybės administracijos direktoriaus 2021 m. kovo 25 d. įsakymu Nr.30-780/21 patvirtinto „Leidimų atlikti kasinėjimo darbus Vilniaus miesto savivaldybės viešojo naudojimo teritorijoje (gatvėse, vietinės reikšmės keliuose, aikštėse, žaliuosiuose plotuose), atitverti ją ar jos dalį arba apriboti eismą joje išdavimo tvarkos aprašas" 1 priedo „Išardytos dangos sutvarkymas" reikalavimus.
13. Projektiniai aukščiai turi būti sklandžiai sujunti su esamais. Esami aukščiai turi būti tikslinami vietoje, statybos metu.

TIIS1-20240903-056158

Objektas	Naugarduko g. 47, Vilnius, Vilniaus m. sav.						
Plano tipas	Topografinis planas - pilnas turinys						
UAB „Inžinerijos centras"				Pagrindinis objektų padėties tikslumas, cm			
				horizontalios padėties: 4		vertikalios padėties:3	
Kv. paž. Nr.	Vardas ir pavardė	Parašas	Data	Mastelis	Koordinačių sistema	Aukščių sistema	Lapas / Lapų
1GKV-1464	Aurimas Gudelis		2024-09-03	1:500	LKS 94	LAS07	1 / 1
Užsakovas	UAB "Vilniaus planas"			Rangovas	Uab "Inžinerijos centras"		

LAIDA	IŠLEIDIMO DATA	LAIDOS STATUSAS, KEITIMO PRIEŽASTIS (JEI TAIKOMA)
0	2024-09	PROJEKTINIAI PASIŪLYMAI

KVAL. PATV. DOK. NR.		ID Vilnius	
A1592	PV	Viktorija Bogdanovienė	
32761,38603	PDV	Diana Gamulėnė	
12700	PDV	Eglė Budukevičienė	
24990	PDV	Vaidas Kisielius	
LT	Statytojas ir (arba) užsakovas: Vilniaus miesto savivaldybė		

Statinio projekto pavadinimas: **VIEŠOSIOS ERDVĖS IR AUTOMOBILIŲ STOVĖJIMO AIKŠTELIŲ, TIES NAUGARDUKO G. 47, VILNIUJE, NAUJOS STATYBOS IR KAPITALINIO REMONTO PROJEKTAS**

Statinio numeris ir pavadinimas, dokumento pavadinimas	Laida
SUVESTINIS INŽINERINIŲ TINKLŲ PLANAS M 1:500	0

Dokumento žymuo	Lapas	Lapų
VP23-73-00-TP-ITS	1	1

DETALŪS METADUOMENYS	
Dokumento sudarytojas (-ai)	Vilniaus miesto savivaldybė 188710061, Konstitucijos pr. 3, LT-09601, Vilnius
Dokumento pavadinimas (antraštė)	DĖL RAŠTIŠKO PRITARIMO SUPROJEKTUOTIEMS STATINIAMS
Dokumento registracijos data ir numeris	2024-09-27 Nr. A367-1528/24(2.9.4.14E-ARC)
Dokumento gavimo data ir dokumento gavimo registracijos numeris	–
Dokumento specifikacijos identifikavimo žymuo	ADOC-V1.0
Parašo paskirtis	Pasirašymas
Parašą sukūrusio asmens vardas, pavardė ir pareigos	Rita Usonienė, Architektūros skyriaus vyriausioji specialistė, Architektūros skyrius
Sertifikatas išduotas	RITA USONIENĖ LT
Parašo sukūrimo data ir laikas	2024-09-27 07:21:35 (GMT+03:00)
Parašo formatas	XAdES-T
Laiko žymoje nurodytas laikas	2024-09-27 07:21:47 (GMT+03:00)
Informacija apie sertifikavimo paslaugų teikėją	EID-SK 2016, AS Sertifitseerimiskeskus EE
Sertifikato galiojimo laikas	2020-03-14 13:36:34 – 2025-03-13 23:59:59
Informacija apie būdus, naudotus metaduomenų vientisumui užtikrinti	"Registravimas" paskirties metaduomenų vientisumas užtikrintas naudojant "RCSC IssuingCA, VI Registru centras - i.k. 124110246 LT" išduotą sertifikatą "Dokumentų valdymo sistema Avilys, Vilniaus miesto savivaldybės administracija, į.k. 188710061 LT", sertifikatas galioja nuo 2021-12-20 09:38:49 iki 2024-12-19 09:38:49
Pagrindinio dokumento priedų skaičius	–
Pagrindinio dokumento pridedamų dokumentų skaičius	–
Pridedamo dokumento sudarytojas (-ai)	–
Pridedamo dokumento pavadinimas (antraštė)	–
Pridedamo dokumento registracijos data ir numeris	–
Programinės įrangos, kuria naudojantis sudarytas elektroninis dokumentas, pavadinimas	Dokumentų valdymo sistema „Avilys“, versija 3.5.74.2
Informacija apie elektroninio dokumento ir elektroninio (-ių) parašo (-ų) tikrinimą (tikrinimo data)	Atitinka specifikacijos keliamus reikalavimus. Visi dokumente esantys elektroniniai parašai galioja (2024-09-27 07:22:00)
Paieškos nuoroda	–
Papildomi metaduomenys	Nuorašą suformavo 2024-09-27 07:22:00 Dokumentų valdymo sistema „Avilys“

UAB „Inžinerijos centras“
Elektrėnai, Draugystės g. 20
Įmonės kodas 303172990
Tel. +370 604 44692
El. paštas: info@inzinerijoscentras.lt
Internete: www.inzinerijoscentras.lt

Objektas: Naugarduko g. 47 Vilnius, Vilniaus m. sav.

TOPOGRAFINIO PLANO SUDARYMO ATASKAITA

Plano tipas: TOPOGRAFINIS PLANAS – PILNAS TURINYS

Žymuo: –

TIIIS Nr. 20240903-056158

UAB „ID Vilnius“
Lvovo gatvė 25-102, LT-09320 Vilnius
Tel.: +370 601 31184
El. paštas info@vplanas.lt

UAB „Inžinerijos centro“ direktoriui

GEODEZINIŲ DARBŲ UŽSAKYMAS

2024-08-26
Elektrėnai

Bendra informacija	
Objekto pavadinimas	–
Adresas	Teritorija ties Naugarduko g. 47 Vilniuje
Plano tipas	Topografinis planas – pilnas turinys
Reikalavimai topografiniam planui	
Išmatuotų topografinių objektų padėties vidutinė kvadratinė paklaida su 95% tikimybe	Horizontalios tvirtų kontūrų – 10 cm; Vertikalios kietų paviršių – 10 cm; Vertikalios kitų paviršių - 20 cm.
Objektai, kurie turi būti išmatuoti didesniu tikslumu	–
Teritorija	
Statybos projekto numeris informacinėje sistemoje "Infostatyba"	
Reikalavimai inžinerinio tinklo planui	
Vamzdžių medžiaga, išorinis/vidinis skersmuo, izoliacijos storis	–
Slėgis	–
Profiliai	Nereikalingi
Kita informacija	–

1. Geodezinių matavimų data ir laikas:2024-08-27- 2024-09-03, 09:00–16:00;
2. Geodezinių matavimų vykdytojo įmonė: UAB „Inžinerijos centras“, Elektrėnai, Draugystės g. 20. Įmonės kodas 303172990. Tel. +370 604 44692. El. paštas: info@inzinerijoscentras.lt. Internete: www.inzinerijoscentras.lt
3. Geodezinių matavimų vykdytojai ir jų atlikti darbai:
   3.1. geodezininkas Aurimas Gudelis – geodeziniai matavimai ir išmatuotų topografinių objektų erdvinių duomenų rinkinio parengimas;

Panaudoti valstybiniai ir/arba savivaldybės teritorijos geodezinio pagrindo punktai (pavadinimai, jų koordinatės ir aukščiai):

Šulinių dangčiai:

1. 6060461.488,581384.560,140.15,rys_sul
2. 6060255.727,581455.841,140.44,rys_sul
3. 6060377.222,581599.451,140.43,rys_sul

4. Pasiektas geodezinių matavimų tikslumas (apskaičiuotas blogiausioje padėtyje esančio taško tiklsumas):
   4.1. horizontalios padėties – 4 cm;
   4.2. vertikalios padėties – 3 cm.
5. Topografinio plano užsakovo nustatytas matavimų tikslumas:
   5.1. horizontalios padėties tvirtų kontūrų – 10 cm;
   5.2. vertikalios padėties kietų paviršių – 10 cm;
   5.3. vertikalios padėties kitų paviršių – 20 cm.
6. Užsakovas - UAB "ID Vilnius"
7. Topografinis planas parengtas projektavimo procedūroms užbaigti.

Topografinio plano geodezinio pagrindo schema

UAB „Inžinerijos centras“				Aiškinamasis raštas		
Kv. paž. Nr.	Vardas ir pavardė	Parašas	Data	Naugarduko g. 47, Vilnius, Vilniaus m. sav.	Lapas	Lapų
1GKV-1464	Aurimas Gudelis		2024-09-03		2	2

TIIIS paslaugos

"Topografinių ir inžinerinių tinklų planų erdvinių duomenų teikimas derinti ir tvarkyti" ataskaita

Sugeneruota: 2024-09-26 14:22

Paslaugos gavėjo informacija

Vardas ir pavardė:	AURIMAS GUDELIS
GKP:	1GKV-1464

Paslaugos užsakymo informacija

Numeris:	TIIIS1-20240903-056158
Paslaugos nuoroda:	https://tiiis.planuojustatau.lt/portal/orders/TIIIS1-20240903-056158
Pavadinimas:	Naugarduko g. 47 Vilnius, Vilniaus m. sav.
Adresas:	Naugarduko g. 47 Vilnius, Vilniaus m. sav.
Prašymo teritorija:	4.64 ha
Pateikto plano tipas:	Topografinis planas – pilnas turinys
Rezervuoti šulinių numeriai:	Ne
Paslaugos gavėjo komentaras:	
Paslaugos gavėjo įkeltas dokumentas:	1_Titulinis.pdf, 2_Uzsakymas.pdf, Aiskinamasis.pdf, Naugarduko_47_Vilnius.pdf
Paslaugos būsena:	Prašymas ir erdviniai duomenys priimti

Pateiktą planą ir plano ED suderino

EDT organizacija:	Vilniaus miesto savivaldybės administracija (195)
Priimtas sprendimas:	Erdviniai duomenys priimti
Administracinį sprendimą priėmusio asmens vardas ir pavardė:	KRISTINA KOČERGA
Pateiktas tikrinti EDR:	Naugarduko_47_Ts.dwg
Pridėti dokumentai:	1_Titulinis.pdf, 2_Uzsakymas.pdf, Aiskinamasis.pdf, Naugarduko_47_Vilniu

Veiksmų ir organizacijos priimtų sprendimų išklotinė

2024-09-03 11:23:15	Gauta užduotis "Priimti ED (TOPO)"
2024-09-13 09:20:19	Atmesti: neteisingi duomenys
2024-09-16 11:05:21	Gauta užduotis "Priimti ED (TOPO)"
2024-09-26 14:17:04	Erdviniai duomenys priimti

ED pateikti susipažinti

Organizacija:	AB „Energijos skirstymo operatorius“ ESO (80)

Organizacijos grupė: AB „Energijos skirstymo operatorius“. Elektros duomenys (81)
Gautas EDR: Naugarduko_47_Ts.dwg

ED pateikti susipažinti

Organizacija: AB „Energijos skirstymo operatorius“ ESO (80)
Organizacijos grupė: AB „Energijos skirstymo operatorius“. Vilniaus regionas, dujotiekio duomen
Gautas EDR: Naugarduko_47_Ts.dwg

ED pateikti susipažinti

Organizacija: AB „Vilniaus šilumos tinklai“ (83)
Gautas EDR: Naugarduko_47_Ts.dwg

ED pateikti susipažinti

Organizacija: AB „Litgrid" (394)
Gautas EDR: Naugarduko_47_Ts.dwg

ED pateikti susipažinti

Organizacija: UAB „Grinda“ (102)
Gautas EDR: Naugarduko_47_Ts.dwg

ED pateikti susipažinti

Organizacija: UAB „Skaidula“ (131)
Gautas EDR: Naugarduko_47_Ts.dwg

ED pateikti susipažinti

Organizacija: Telia Lietuva, AB (86)
Organizacijos grupė: Telia Lietuva, AB. Vilniaus regionas, ryšių tinklo duomenys (424)
Gautas EDR: Naugarduko_47_Ts.dwg

ED pateikti susipažinti

Organizacija: UAB „Vilniaus viešasis transportas“ (155)
Gautas EDR: Naugarduko_47_Ts.dwg

ED pateikti susipažinti

Organizacija: UAB „Vilniaus apšvietimas“ (156)
Gautas EDR: Naugarduko_47_Ts.dwg